PERGOLA
TOILE ADOSSÉE

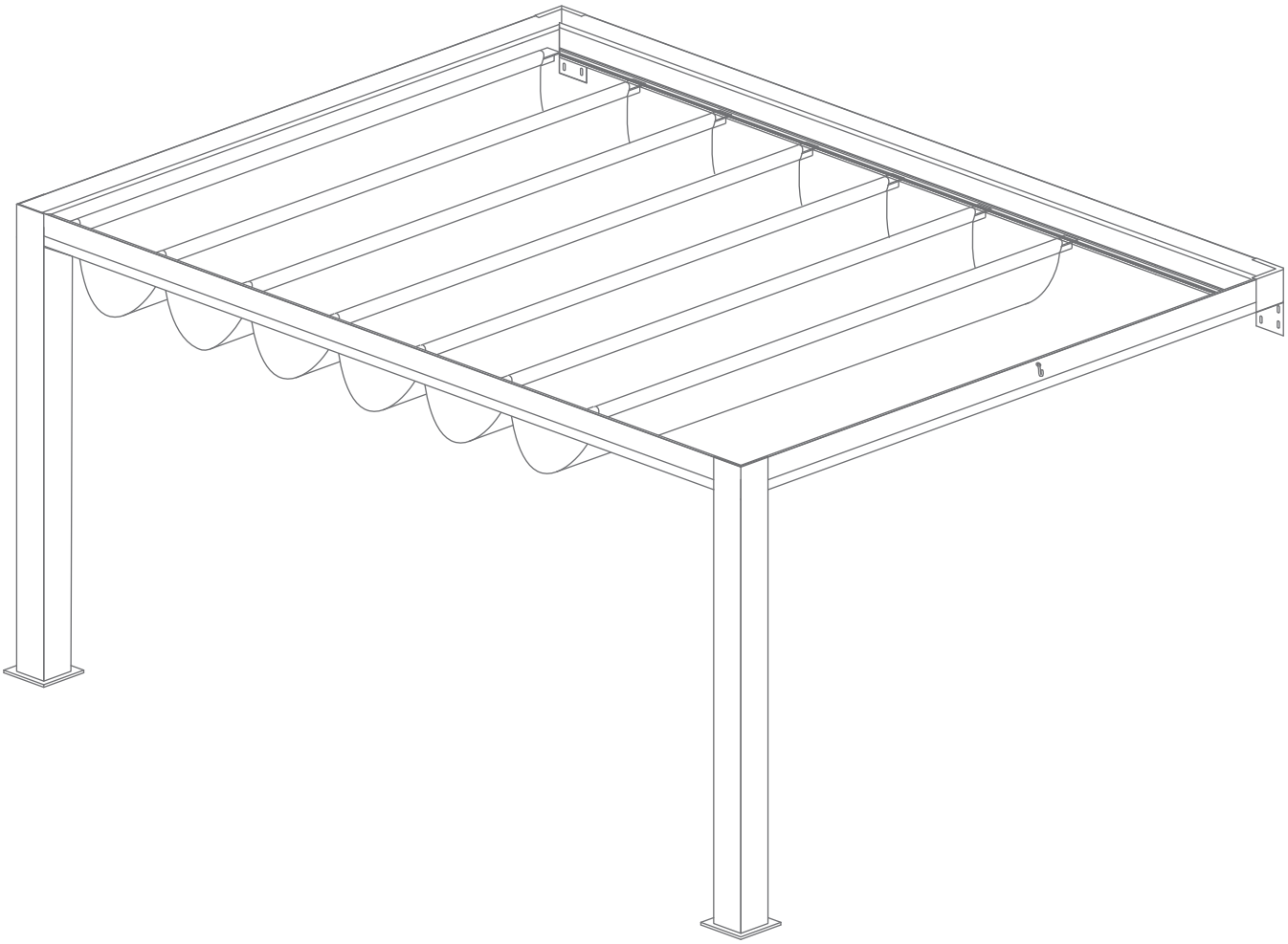

[FR]

v6_15052023

PRÉCAUTIONS DE SECURITÉ

Conserver soigneusement cette notice, elle vous sera utile pour la mise en oeuvre de votre produit. Les instructions suivantes visent à assurer votre sécurité, veuillez les lire attentivement avant de procéder à l'installation.

ATTENTION!
Toutes les fixations au sol ou au mur restent sous votre entière responsabilité.
Lire entièrement les indications ci-dessous avant de commencer à poser votre produit.
Votre sécurité en dépend.

AVANT DE DÉBUTER LA POSE
Vérifier le contenu des colis reçus. Si un élément est défectueux ou serait manquant pendant cette vérification, ne pas monter la structure et contacter notre service client au 00351 252 412 734 ou envoyer un email à info@nfermetures.com

OUTILLAGE NÉCESSAIRE

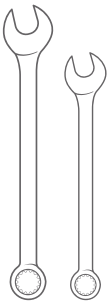

Clés plates

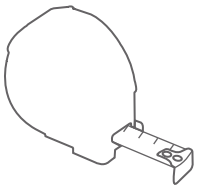

Mètre ruban

Niveau à bulle

Crayon de papier

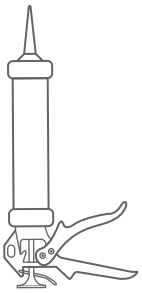

Silicone

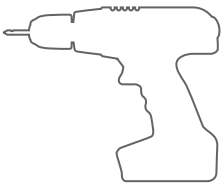

Peforateur et Foret

ACESSOIRES FOURNIS

Vis 6,3x75

Vis 4,8x19

Vis 3,9x19
Vis 3,9x32

Bouchon 1

Bouchon 2

Rondelle

Cheville
M9x50

Crochet

Aimat

Chariot
et Goupille

Renforts

Toile

1.

Assembler la toile: Mettre les profils en forme de “T” dans le tissu tout en les fixant dans leur support, puis les goupiller afin qu’ils ne sortent pas de leur emplacement.

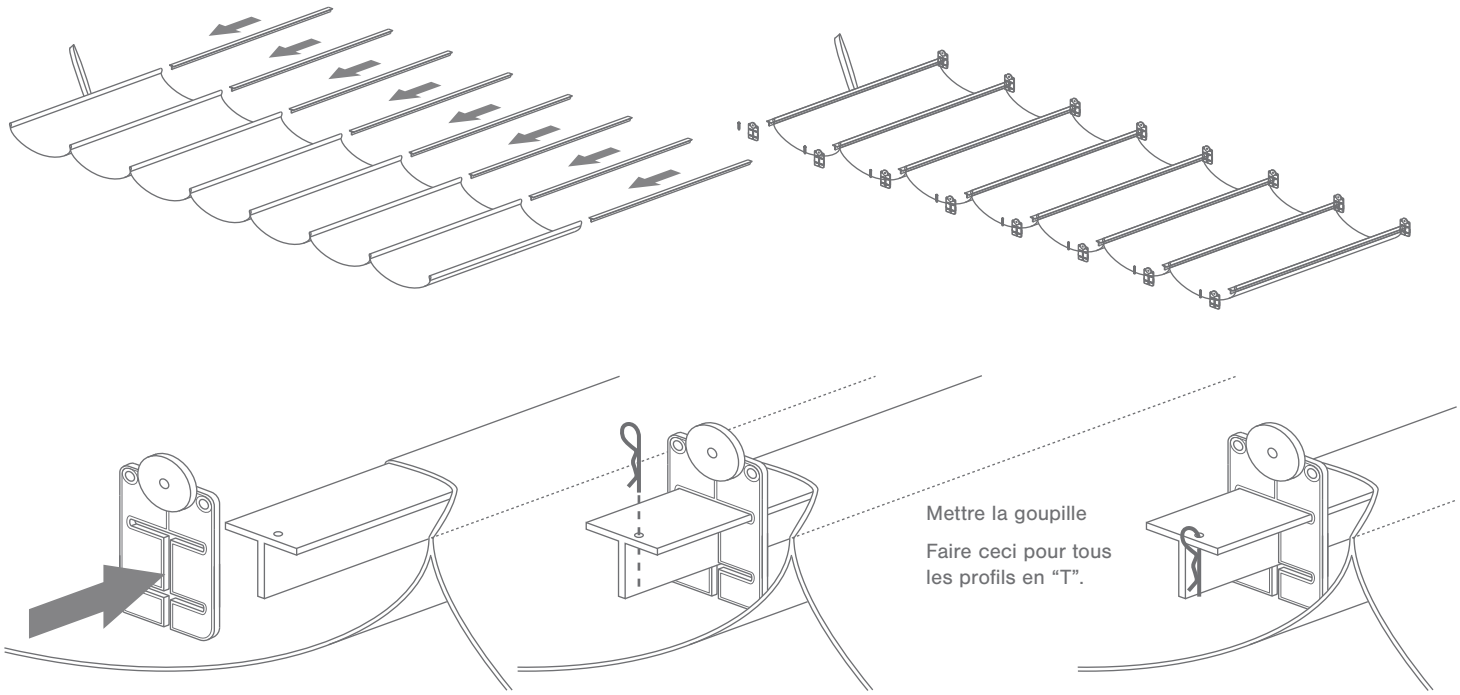

2.

Placer les piliers dans l’espace en fonction des mesures de la pergola et placer les poutres gouttières.

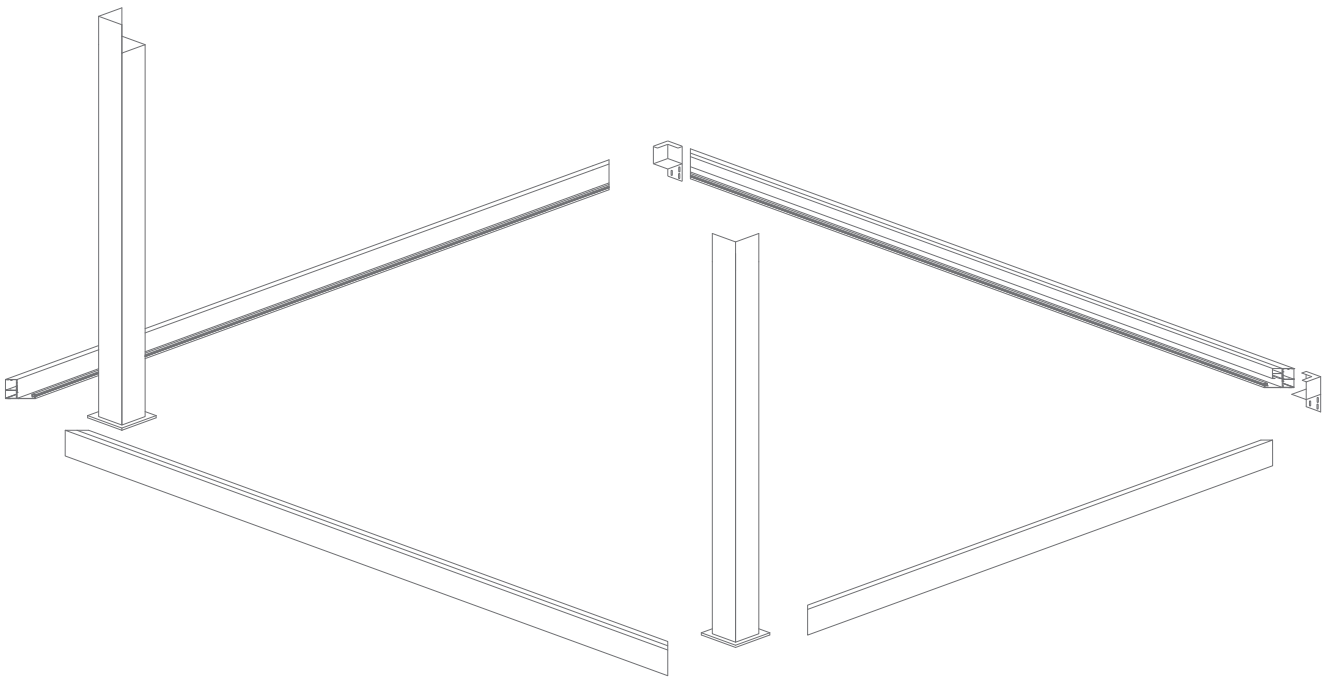

3. **Assembler la structure et y placer la toile:** Percer le mur avec un foret adapté (Ø 10mm). Insérer ensuite les chevilles puis les vis dans celles-ci et serrer fermement pour fixer les équerres au mur. Visser et siliconer ensuite les poutres gouttières aux piliers et aux équerres.

1

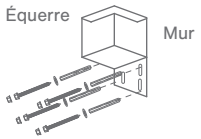

Cheville, Rondelle,
Vis 6.3x75, Bouchon 1

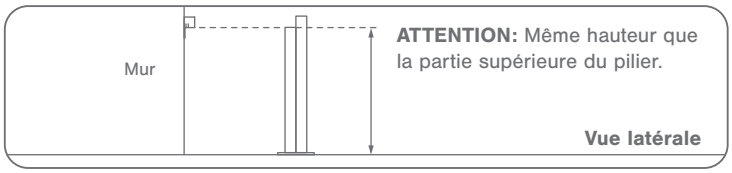

Fixer les poutres gouttières en serrant seulement les écrous puis siliconer.

2

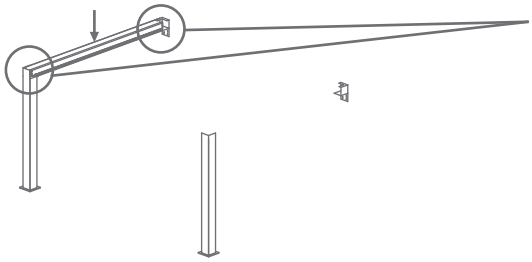

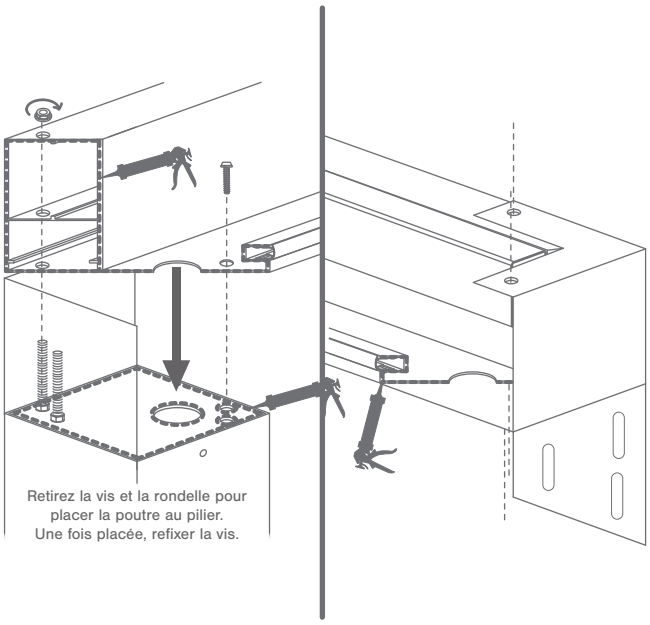

3

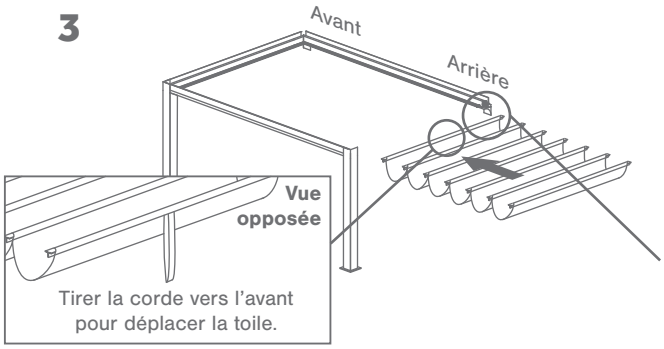

4

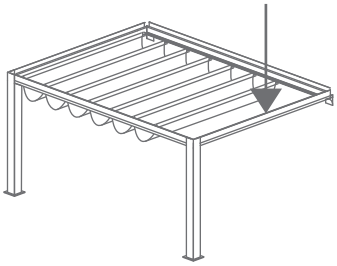

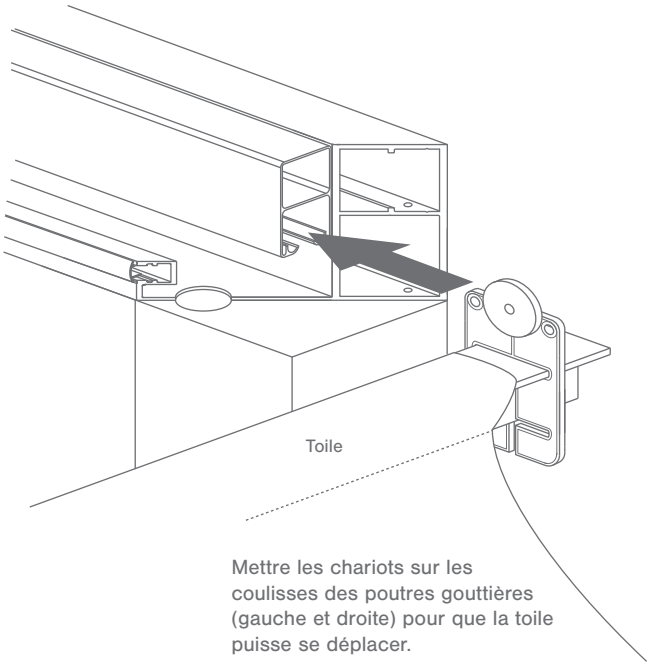

4.

Visser le profil en forme de “T” à proximité de la poutre arrière afin d’empêcher la toile de s’échapper.

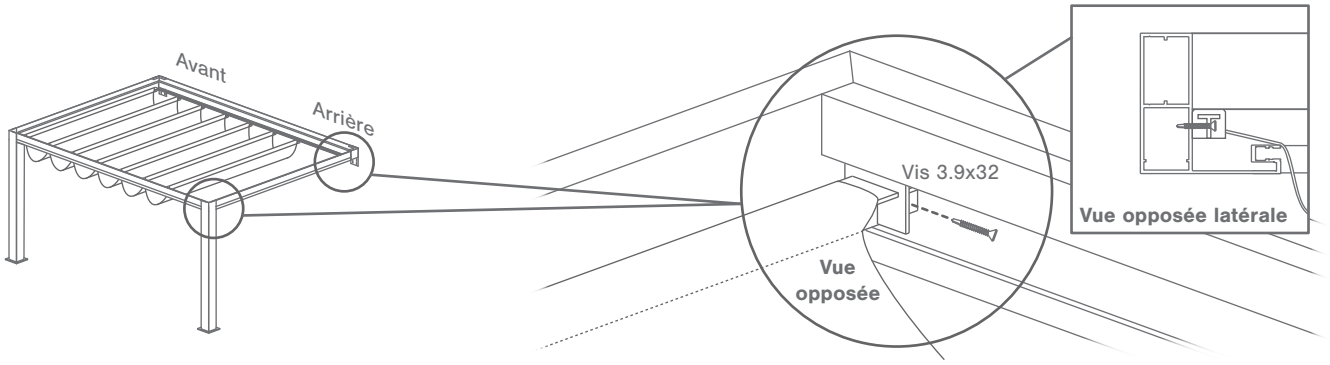

5.

Fixer l’aimant 2 sur l’intérieur de la poutre avant, au milieu. Puis fermer la toile grâce à l’Aimant 1 fixé sur le profil T.

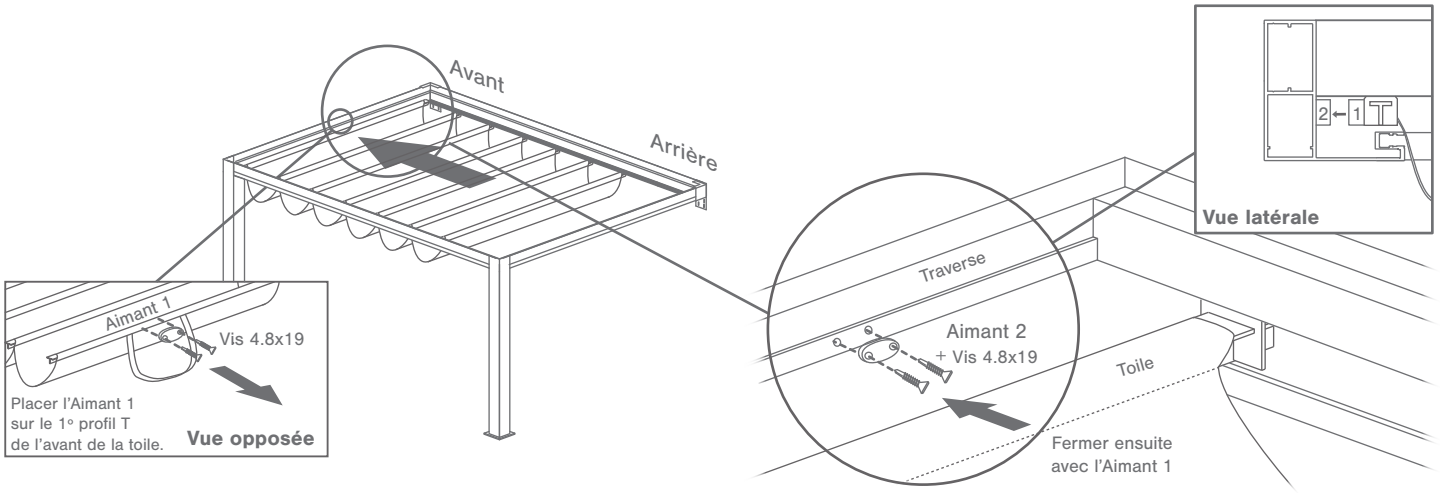

6.

Fixer maintenant le crochet sur le côté extérieur de la pouttre arrière, au milieu. Ainsi lors des intempéries, tirez la toile vers l’arrière et accrochez-la avec la corde sur le crochet.

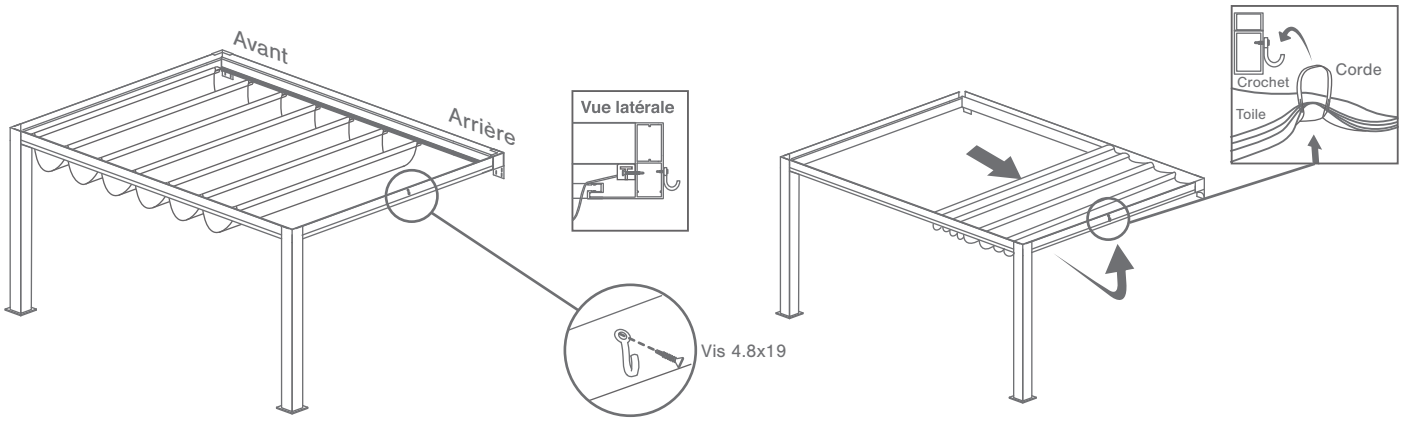

7.
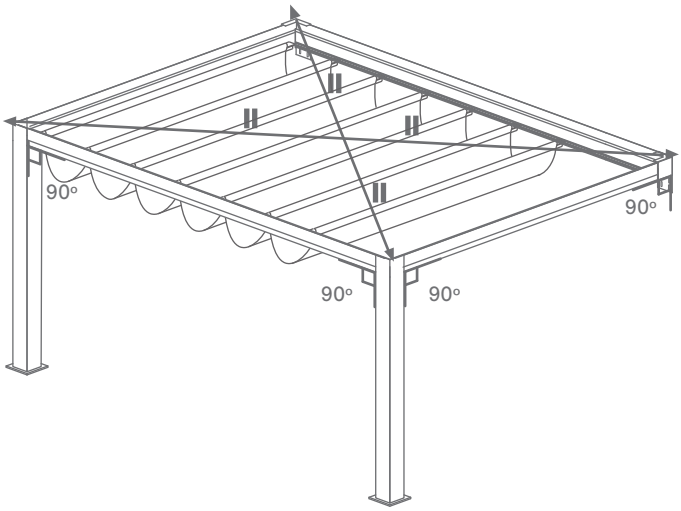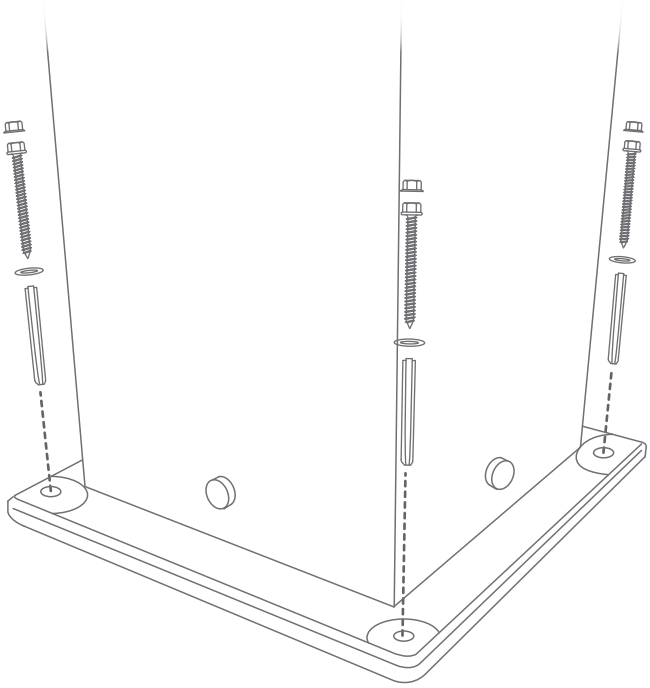
Vérifier si les angles sont bien alignés. Puis percer le sol en béton avec un foret adapté (Ø 10mm). Insérer les chevilles puis les vis dans celles-ci et visser fermement (Cheville, Rondelle, Vis 6.3x75, Bouchon 1).