PERGOLA TOIT PLAT

AUTOPORTÉE AVEC DÉBORD 2 MODULES

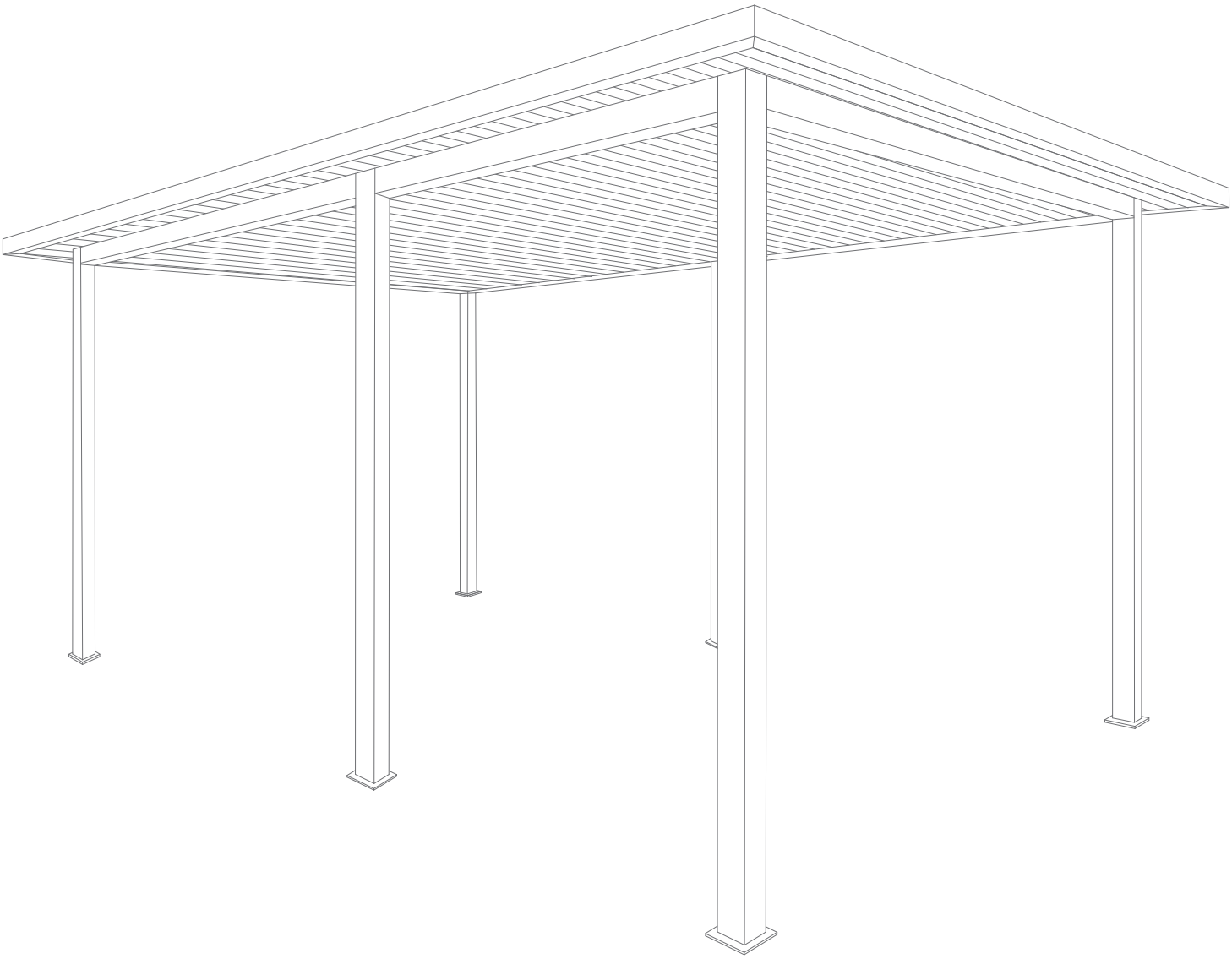

[FR]

v2_15052023

PRÉCAUTIONS DE SECURITÉ

Conserver soigneusement cette notice, elle vous sera utile pour la mise en oeuvre de votre produit. Les instructions suivantes visent à assurer votre sécurité, veuillez les lire attentivement avant de procéder à l'installation.

ATTENTION!
Toutes les fixations au sol ou au mur restent sous votre entière responsabilité.
Lire entièrement les indications ci-dessous avant de commencer à poser votre produit.
Votre sécurité en dépend.

AVANT DE DÉBUTER LA POSE
Vérifier le contenu des colis reçus. Si un élément est défectueux ou serait manquant pendant cette vérification, ne pas monter la structure et contacter notre service client au 00351 252 412 734 ou envoyer un email à info@nfermetures.com

OUTILLAGE NÉCESSAIRE

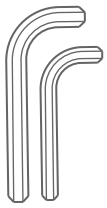
Clés allen

Mètre ruban

Niveau à bulle

Crayon de papier

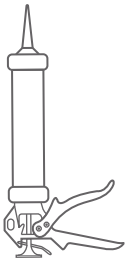
Silicone

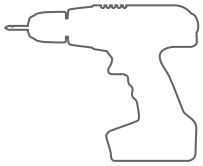
Peforateur et Foret

Clé cliquet

ACESSOIRES FOURNIS

Rondelle d'étanchéité

Vis 5,5x60

Vis 6,3x90

Vis 6,3x75

Vis M8x25

Cheville M9x50

Rondelle

Bouchon 1 et 2

Tube de Drainage

Sardine

1.

Placer les piliers et équerres dans l'espace en fonction des mesures du carport et placer les traverses.

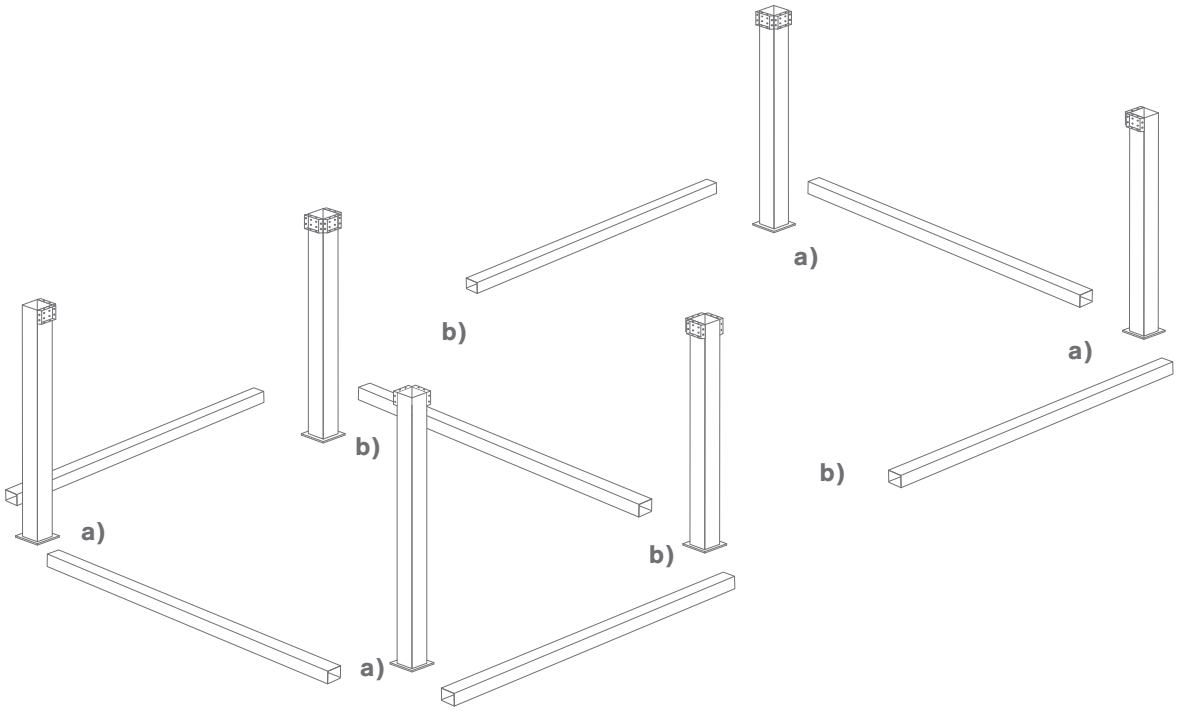

2.

Insérez les poutres dans les fixations et visser-les avec des vis M8x25.

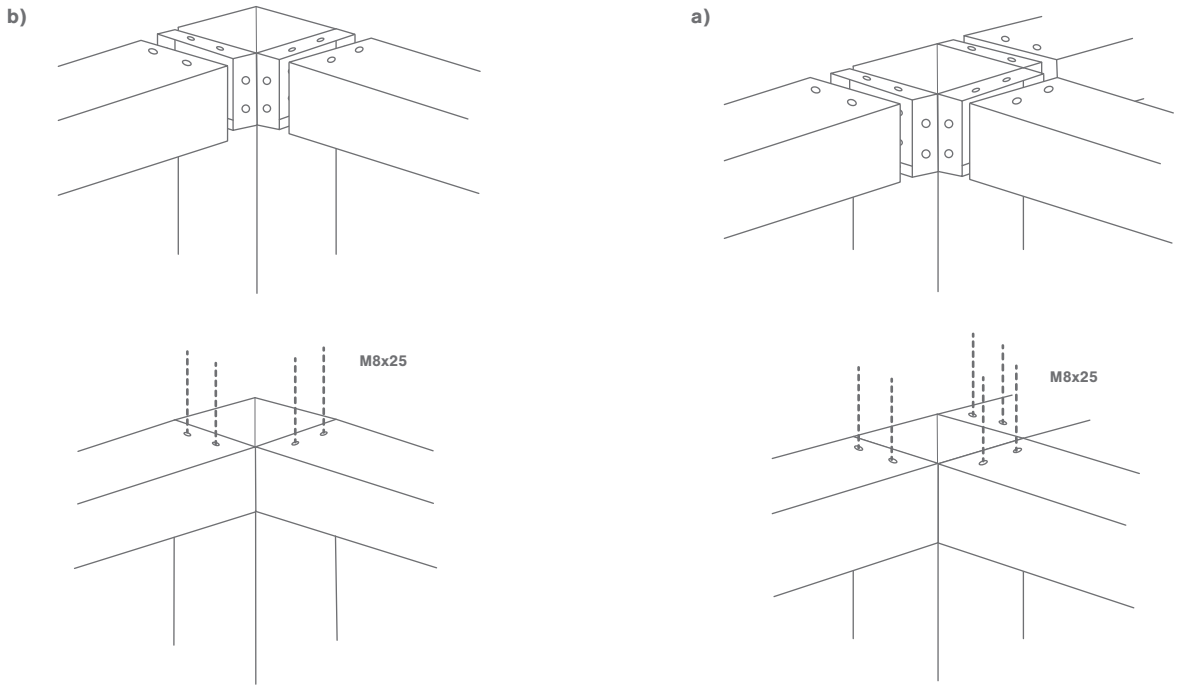

3. Vérifier les diagonales avec le niveau.

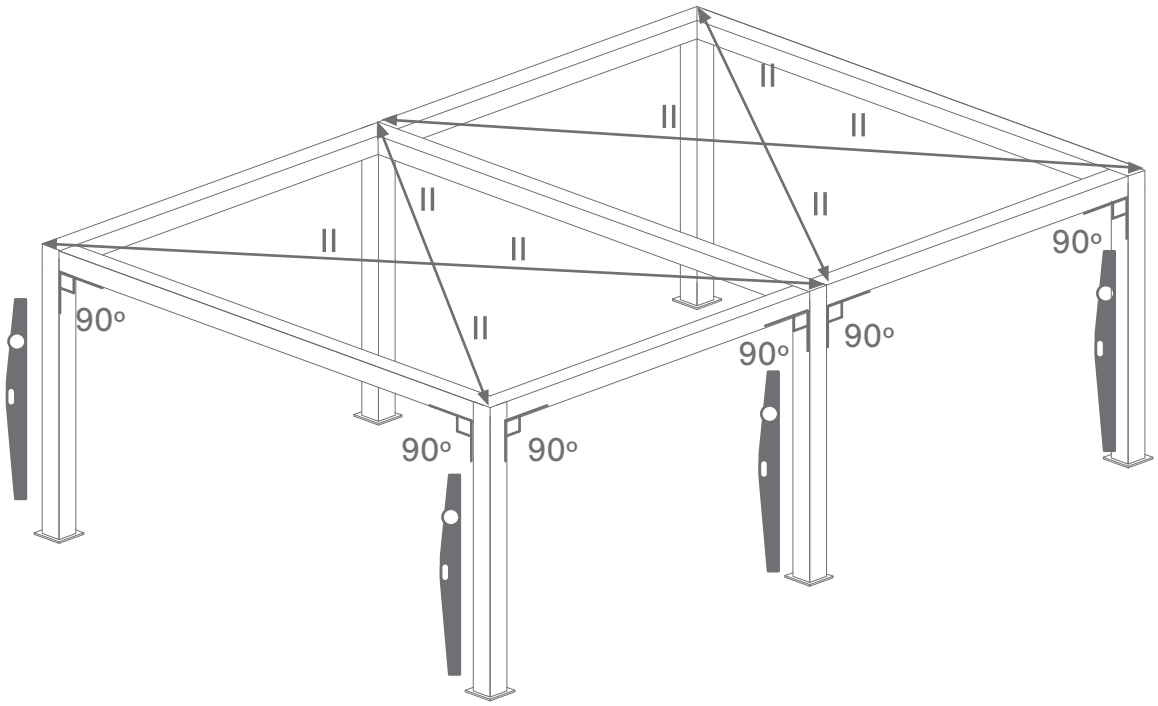

4. Fixer les montants au sol.

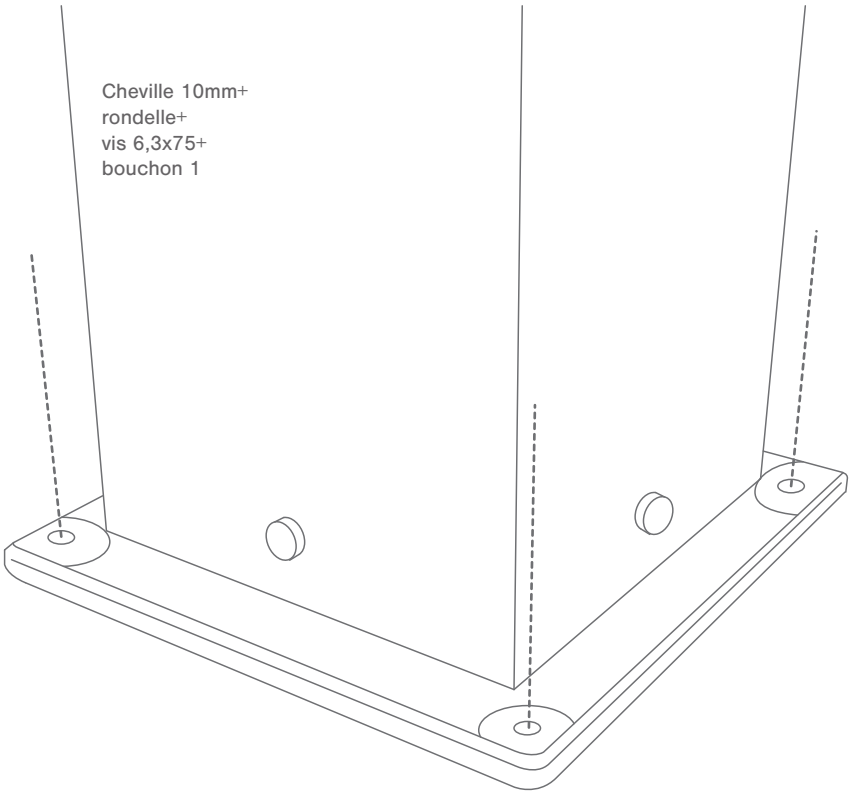

5.

Placer le premiére panneaux sur la structure de votre carport. Confirmer que le panneau a la même exposition de chaque côté.

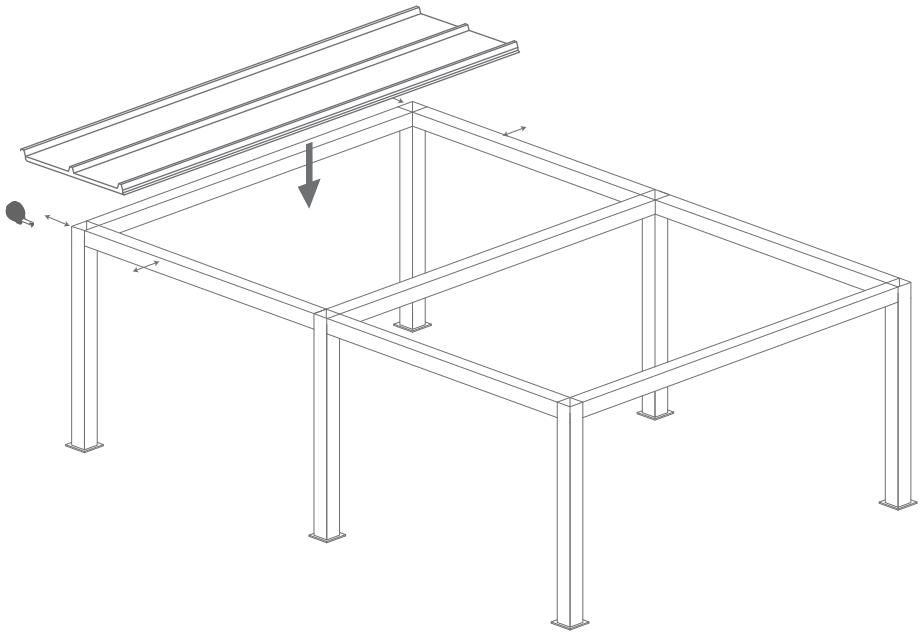

6.

Placer les autres panneaux sur la structure de votre carport, en confirmant toujours que les mesures ne changent pas.

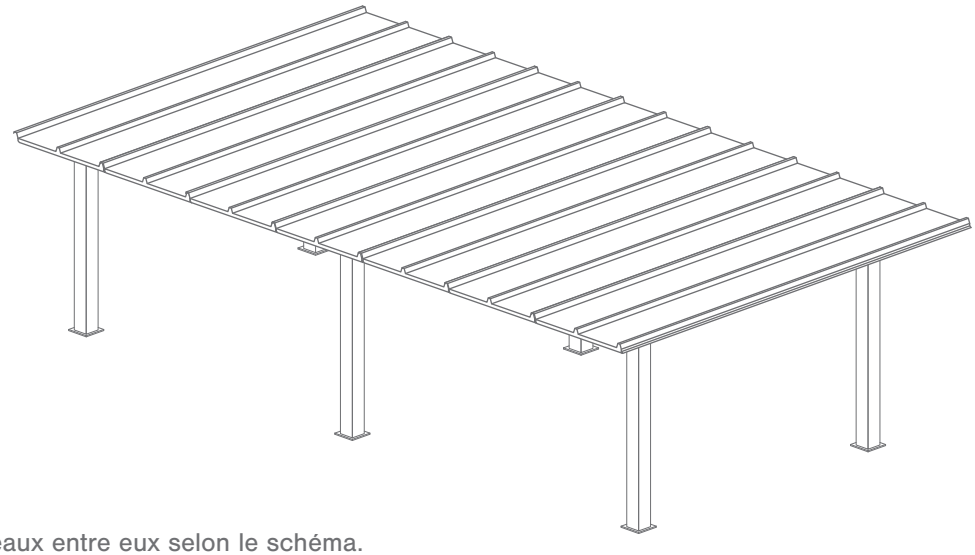

Visser les panneaux entre eux selon le schéma.

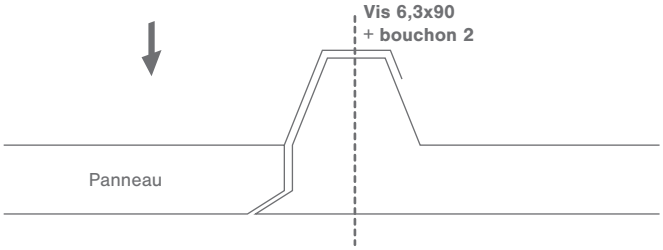

Vis 6,3x90
+ bouchon 2

Vue de dessus

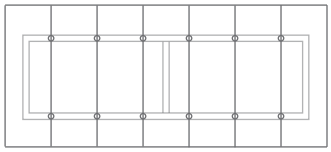

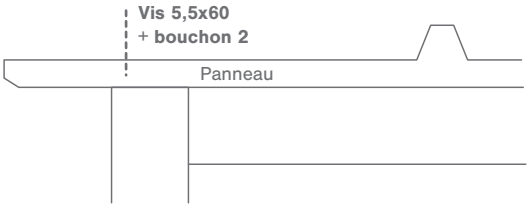

Vis 5,5x60
+ bouchon 2

Vue de dessus

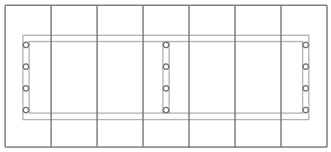

7.

Fixer les gouttières aux panneaux avec des vis 5,5x60 et y placer les bouchons 1.

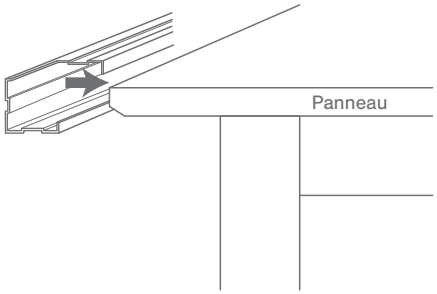

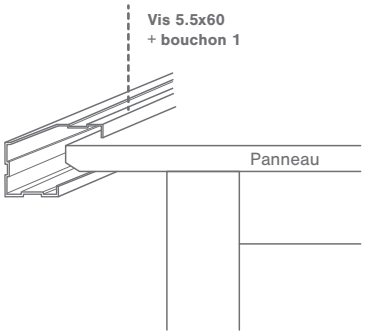

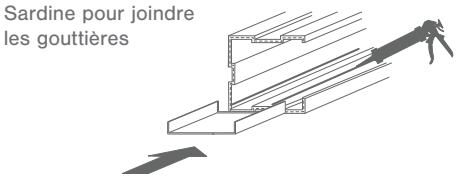

Vue de dessus

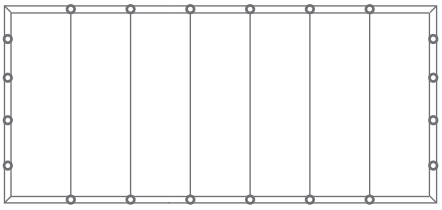

8.

Percer la sardine et les joint des gouttières avec un foret de 30mm. Siliconer la sardine et appliquer-la sur les joints des gouttières. Ensuite, vissez le tube d'évacuation de l'eau dans le trou.

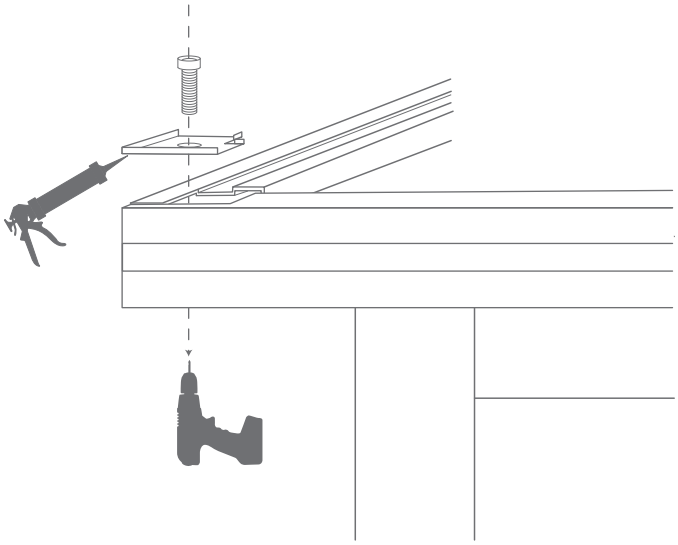

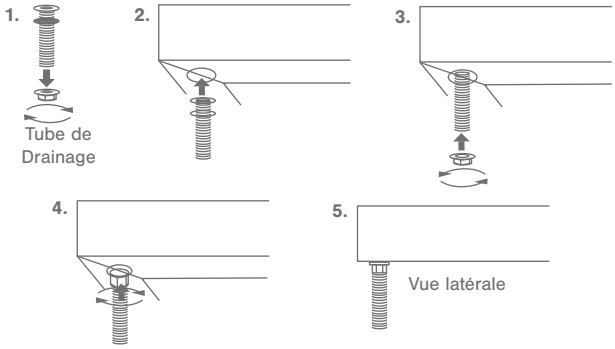

Stockage avant pose: stocker le produit verticalement à abri des intempéries dans un local aéré et sec. Pour bénéficier de la garantie, le produit doit être posé dans les règles de l'art (DTU). Il est important d'entretenir une lubrification sur les parties mobiles. Ne pas appliquer de produit abrasif sur le thermolaquage, nettoyer avec de l'eau savonneuse.