PERGOLA
POLYCARBONATE

Les images peuvent ne pas correspondre à la réalité

[FR]

v7_28062024

PRÉCAUTIONS DE SECURITÉ

Conserver soigneusement cette notice, elle vous sera utile pour la mise en oeuvre de votre produit. Les instructions suivantes visent à assurer votre sécurité, veuillez les lire attentivement avant de procéder à l'installation.

ATTENTION!
Toutes les fixations au sol ou au mur restent sous votre entière responsabilité.
Lire entièrement les indications ci-dessous avant de commencer à poser votre produit.
Votre sécurité en dépend.

AVANT DE DÉBUTER LA POSE
Vérifier le contenu des colis reçus. Si un élément est défectueux ou serait manquant pendant cette vérification, ne pas monter la structure et contacter notre service client au 00351 252 412 734 ou envoyer un email à info@nfermetures.com

OUTILLAGE NÉCESSAIRE

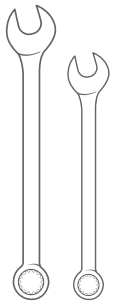

Clés plates

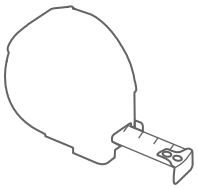

Mètre ruban

Niveau à bulle

Crayon de papier

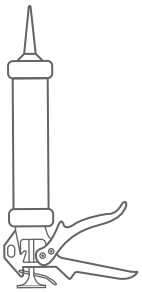

Silicone

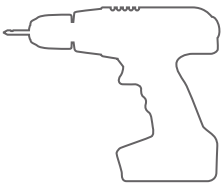

Peforateur et Foret

ACESSOIRES FOURNIS

Vis 3,5x13

Vis 4,2x13

Vis 4,8x13

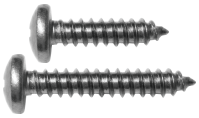

Vis 4,8x19
Vis 4,8x32

Vis M6x50

Vis 5,5x60

Vis 6,3x75

Cheville M7x50
M9x50

Bouchon
1,2 et 3

Rondelle

1.

Retirez les vis de la faitière et de la gouttière. Puis emboîtez la faitière avec le tube 80x40 et la gouttière avec la plaque 40x4 et les petites plaques. Revissez le tout.

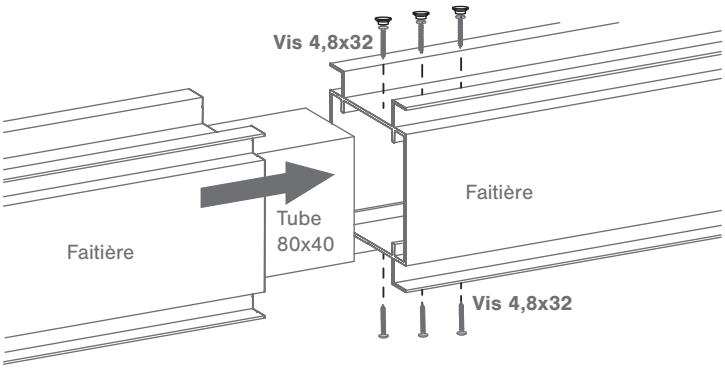

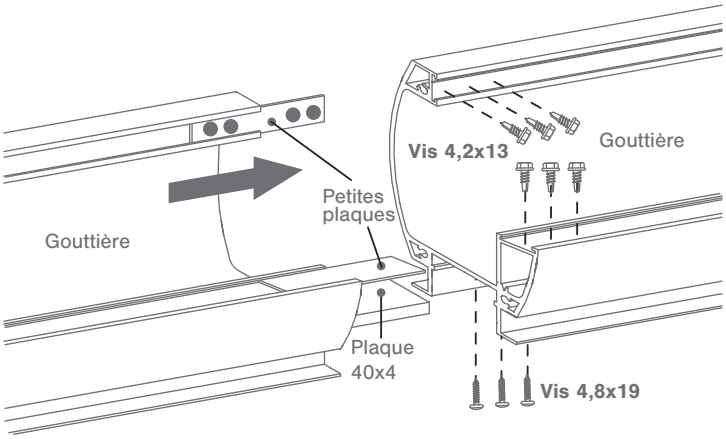

2.

Placer la faitière avec une pente minimale de 10% par rapport à la hauteur du poteau. Vérifier ensuite le niveau puis percer le mur avec un **foret adapté (Ø 8mm)** et fixer la faitière au mur.

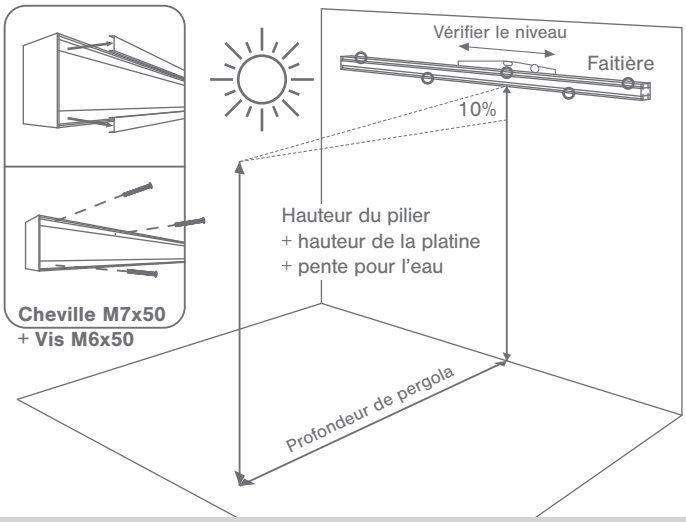

Attention:
Si la pergola est au Nord ou à un endroit pas ou peu ensoleillé, la pente doit être plus importante afin de faciliter l'écoulement d'eau créée par la condensation à l'intérieur des plaques. Si cela n'est pas fait, de la moisissure (mousse) apparaîtra et endommagera les plaques de polycarbonate. L'apparition de moisissure est indépendante du matériel et la garantie ne s'applique donc pas; seule l'expertise du poseur doit permettre d'appliquer la bonne pente aux plaques pour éviter la moisissure.

3.

Retirer las parecloses des piliers et de la gouttière.

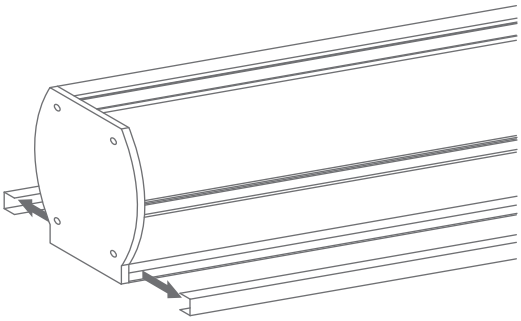

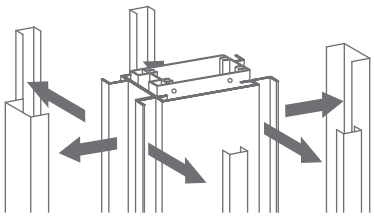

4.

Visser la gouttière aux piliers et siliconer les vis et leur pourtour.

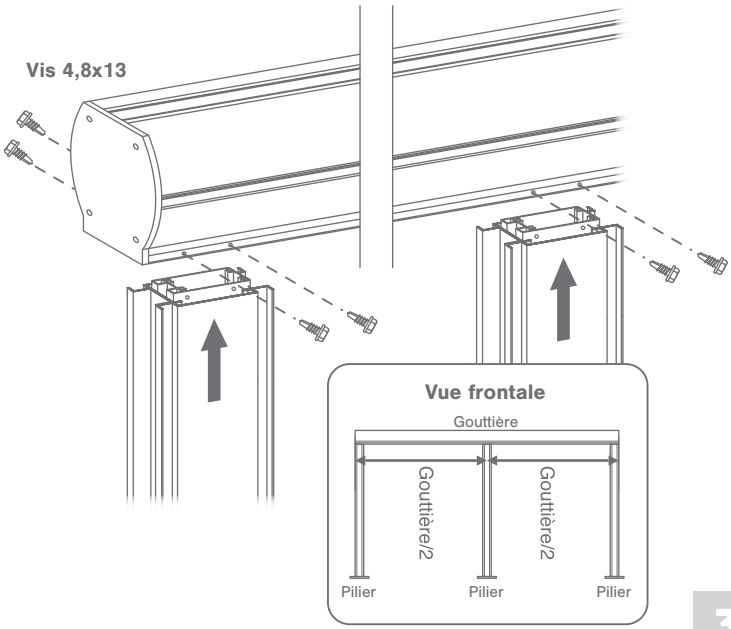

5. Fixer les renforts en vissant des deux côtés du pilier.

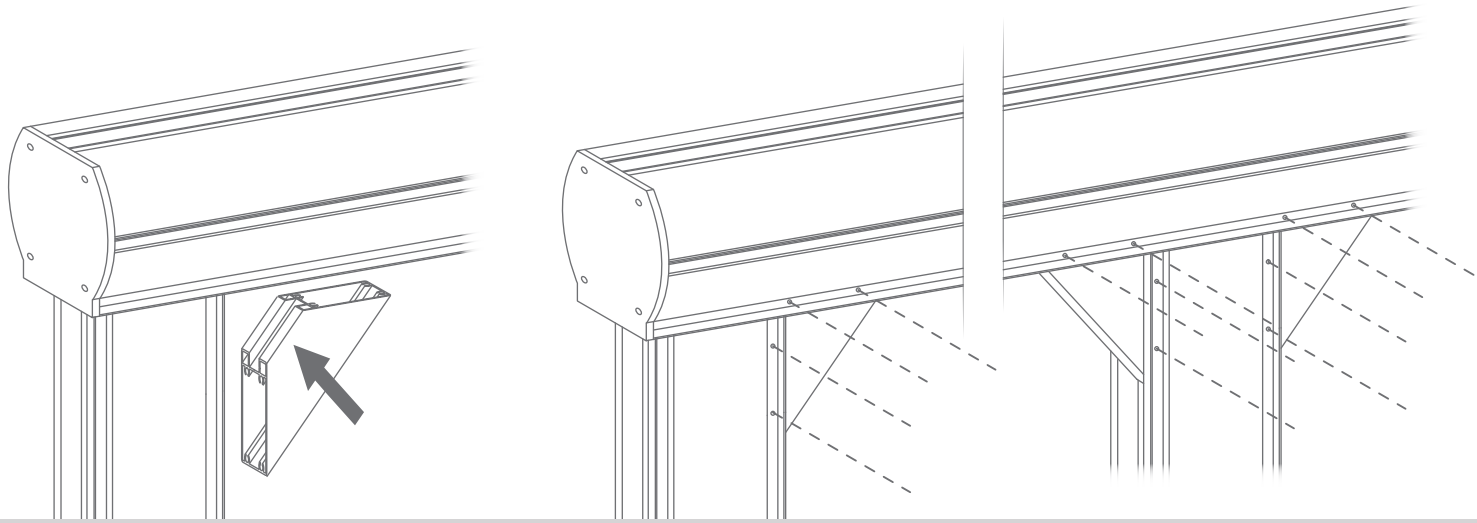

6. Mettez les plaques de polycarbonate en butée jusqu'au dernier chevron. Fixez-les à la faitière et à la gouttière.

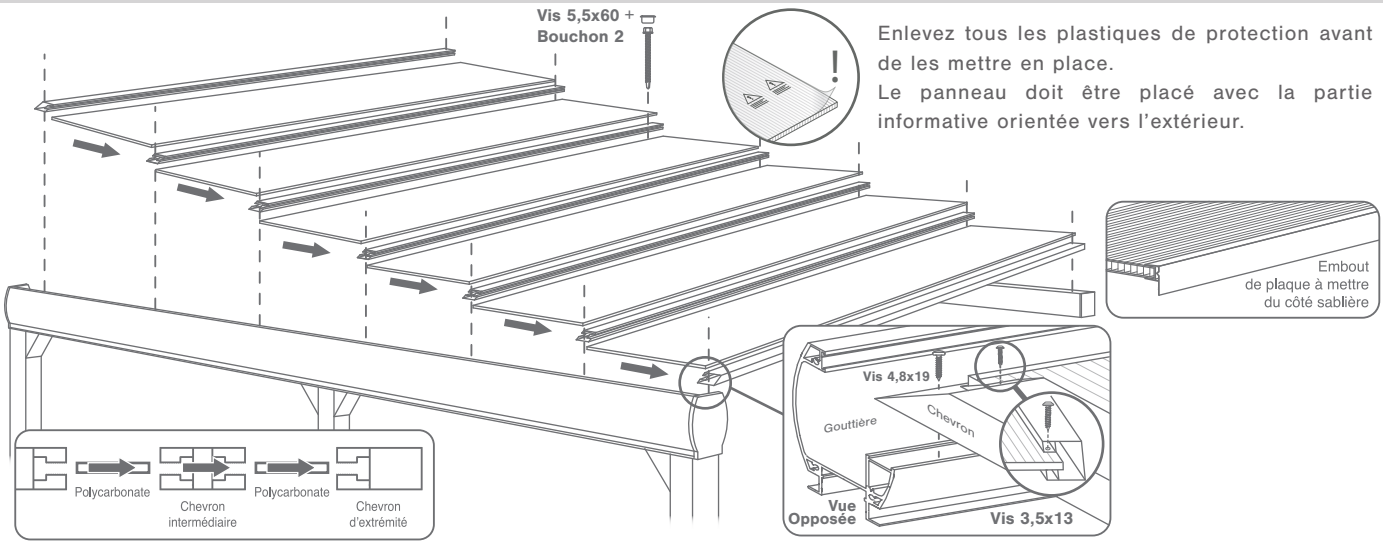

Enlevez tous les plastiques de protection avant de les mettre en place.
Le panneau doit être placé avec la partie informative orientée vers l'extérieur.

7. Percer la cornière avec un **foret adapté (Ø 4mm)** puis fixez-la aux chevrons. Ensuite siliconer entre le mur et la cornière.

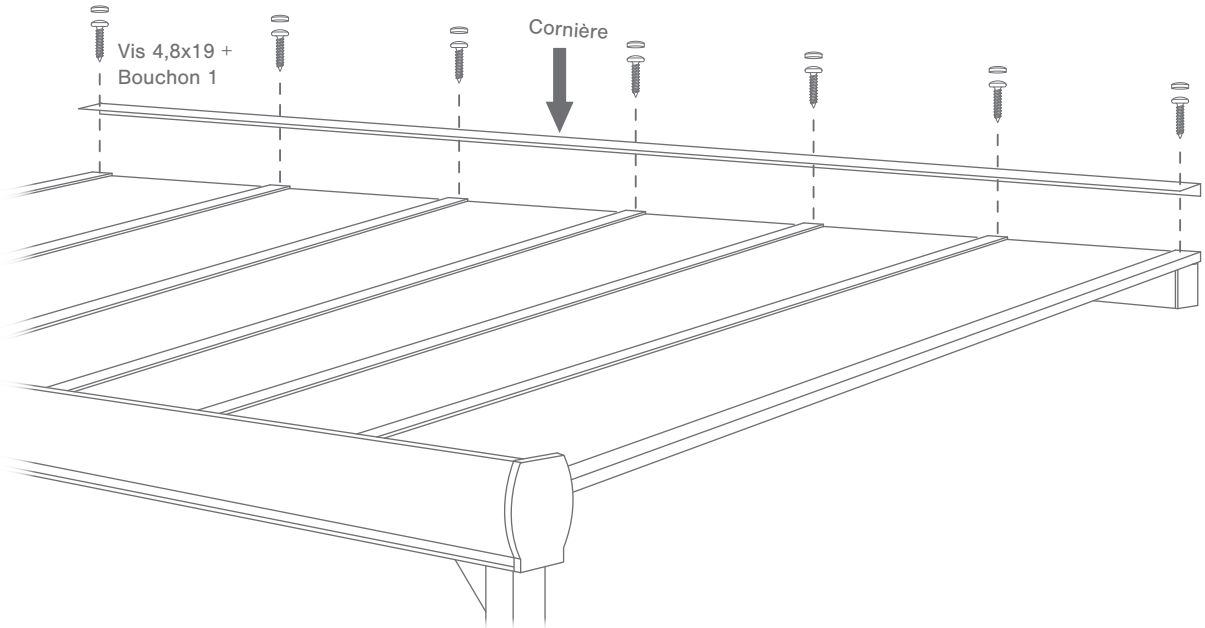

8.
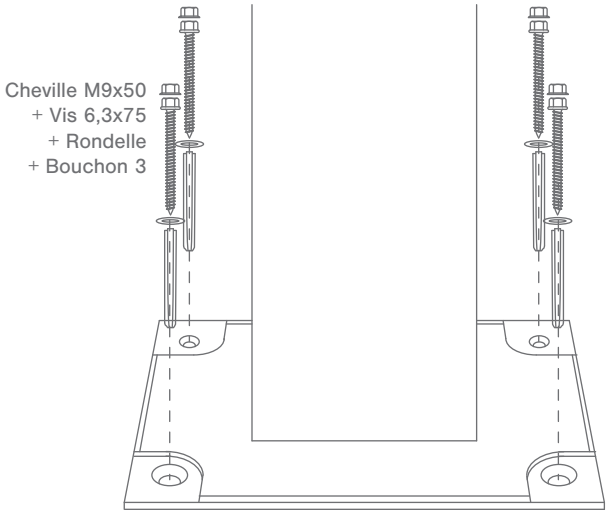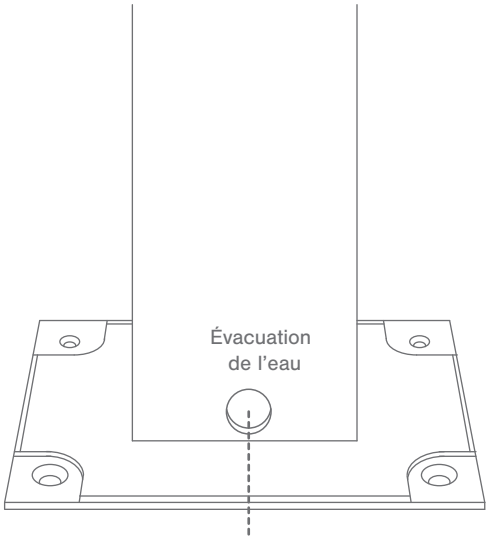
Vérifier que les poteaux soient nivelés puis fixer les platines au sol en perçant le sol en béton avec un **foret adapté (Ø 10mm)**. Insérer ensuite les chevilles puis les vis dans celles-ci et serrer fermement.
ATTENTION: Faire un trou dans les poteaux pour l'évacuation de l'eau (obligatoire), ø 8mm. Tous les pieds doivent être percés.