CARPORT
À VOLETS ENROULABLES

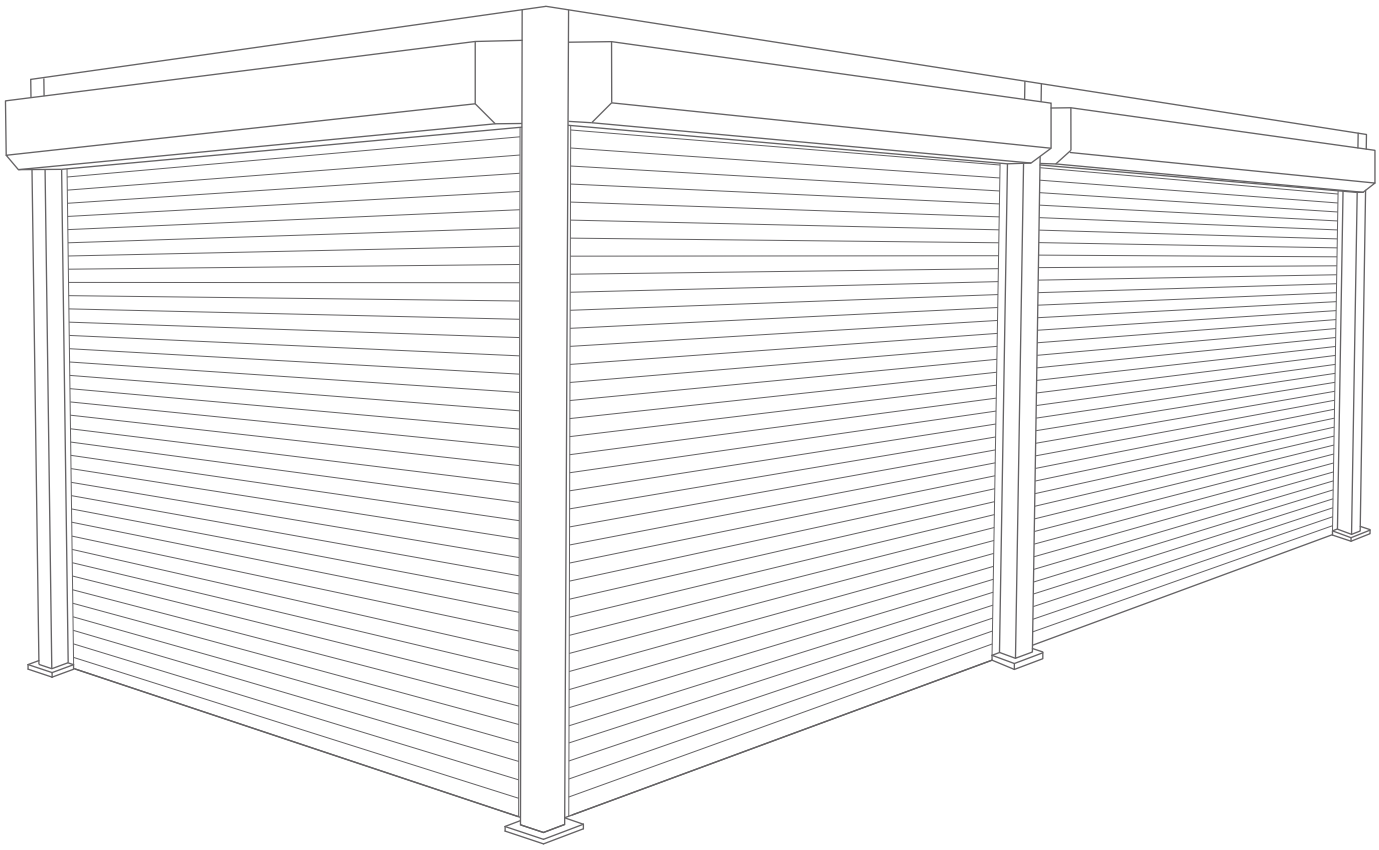

[FR]

v6_04092023

PRÉCAUTIONS DE SECURITÉ

Conserver soigneusement cette notice, elle vous sera utile pour la mise en oeuvre de votre produit. Les instructions suivantes visent à assurer votre sécurité, veuillez les lire attentivement avant de procéder à l'installation.

ATTENTION!
Toutes les fixations au sol ou au mur restent sous votre entière responsabilité.
Lire entièrement les indications ci-dessous avant de commencer à poser votre produit.
Votre sécurité en dépend.

AVANT DE DÉBUTER LA POSE
Vérifier le contenu des colis reçus. Si un élément est défectueux ou serait manquant pendant cette vérification, ne pas monter la structure et contacter notre service client au 00351 252 412 734 ou envoyer un email à info@nfermetures.com

OUTILLAGE NÉCESSAIRE

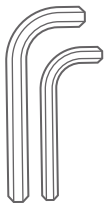

Clés allen

Mètre ruban

Niveau à bulle

Crayon de papier

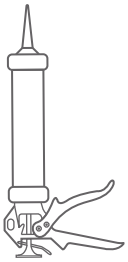

Silicone

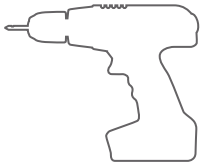

Peforateur et Foret

Clé cliquet

ACESSOIRES FOURNIS

Vis 3,9x38

Vis M8x25

Vis 5,5x32
autoperceuse

M8x80
Cheville métallique

Cornière

Rondelle

Bouchon 1

Bouchon 2

Bouchon 3

1. Placez les pilliers et les rails dans l’espace au sol.

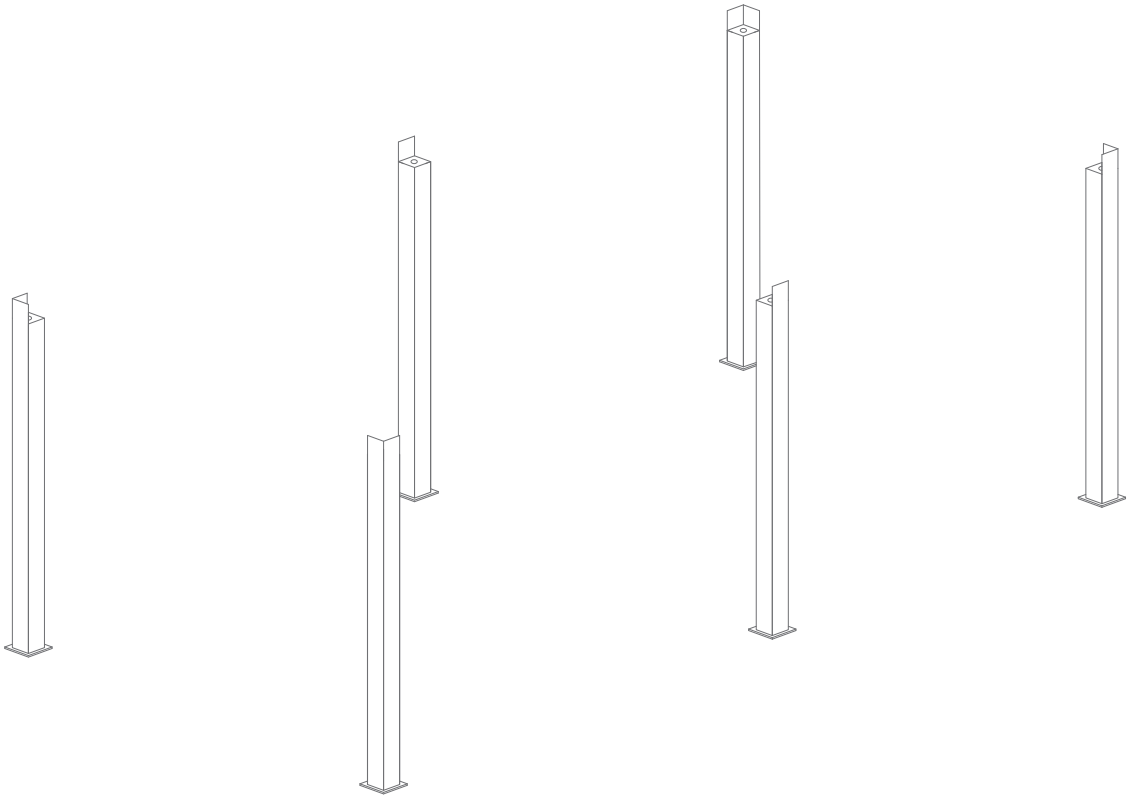

2. Fixez les deux gouttières aux piliers comme indiqué ci-dessous

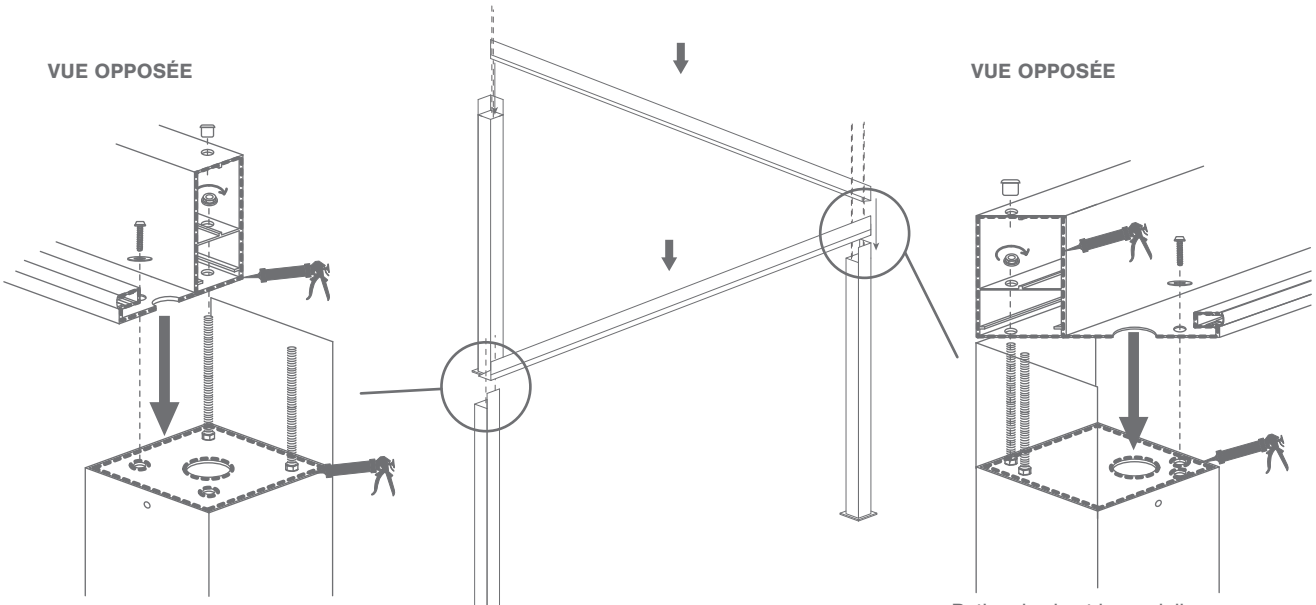

Retirez la vis et la rondelle pour placer la poutre gouttière au pilier. Une fois placée, refixer avec la vis.

Retirez la vis et la rondelle pour placer la poutre gouttière au pilier. Une fois placée, refixer avec la vis.

3.

Fixez la 3ème gouttière comme à l'étape précédente et les deux supports du milieu
Attention: les deux supports ne doivent pas être au-dessus de la gouttière (**Voir image**)

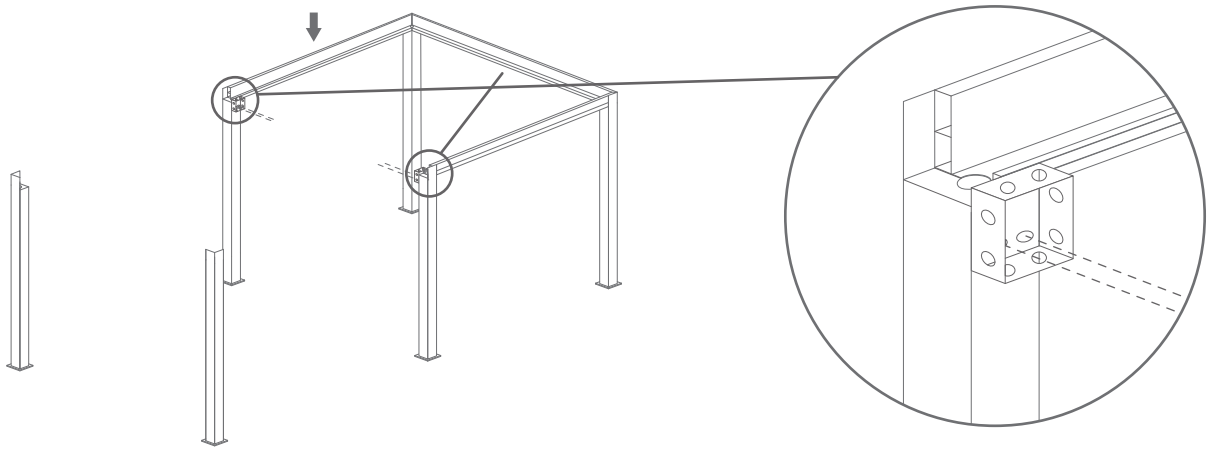

4.

Fixez la traverse centrale qui servira de renfort supplémentaire

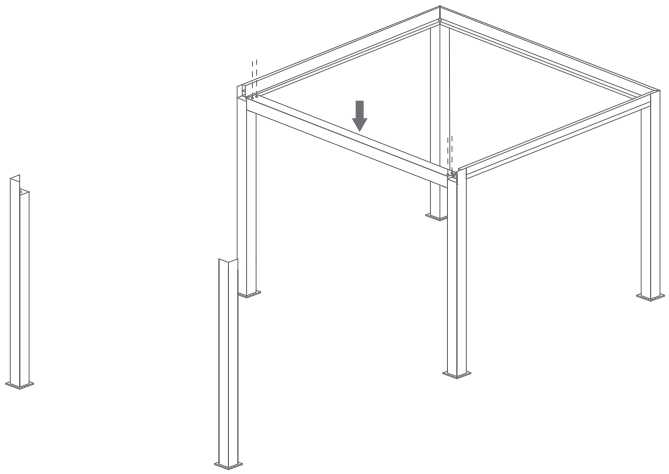

5.

Complétez la structure avec les gouttières restantes en répétant l'étape **2**.

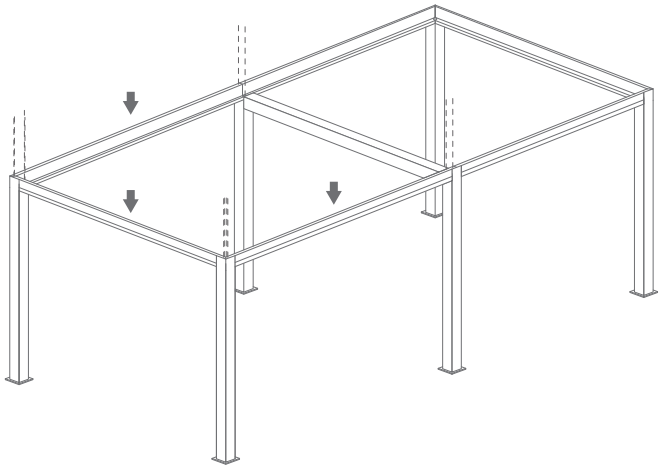

6. Placez les panneaux isolés de toiture.

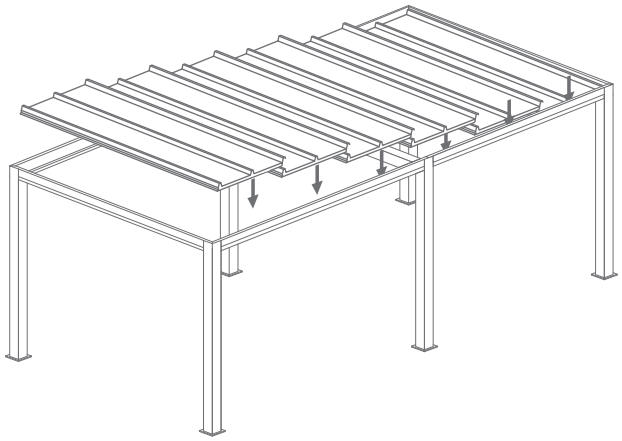

Enlevez tous les plastiques de protection avant de les mettre en place

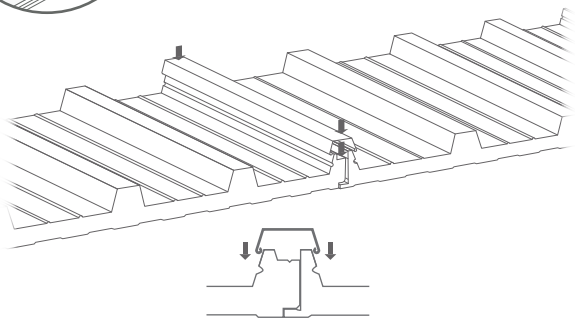

7. Visser les panneaux entre eux selon le schéma.

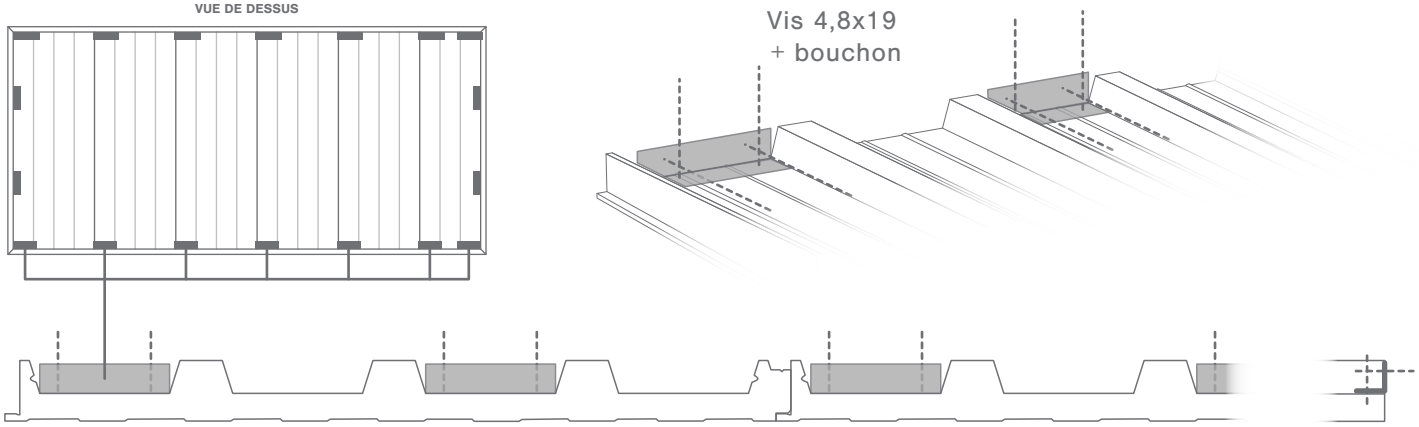

8. Fixez les 6 montants au sol.

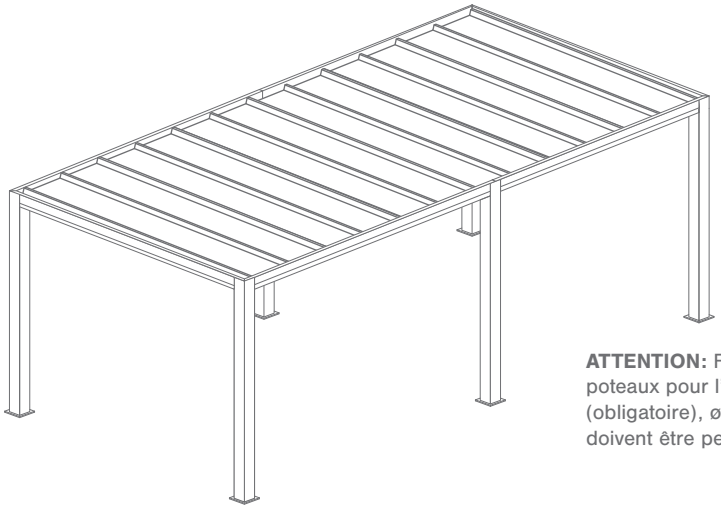

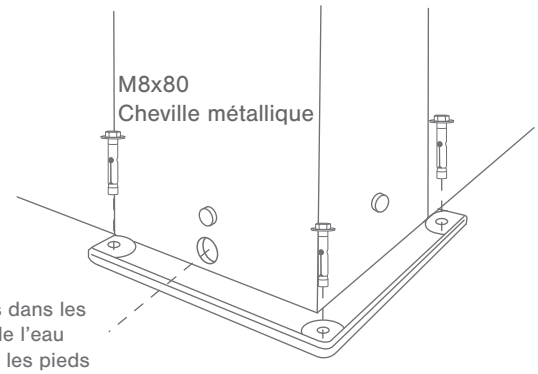

ATTENTION: Faire un trous dans les poteaux pour l'évacuation de l'eau (obligatoire), ø 30mm. Tous les pieds doivent être percés.

9. Monter les guides

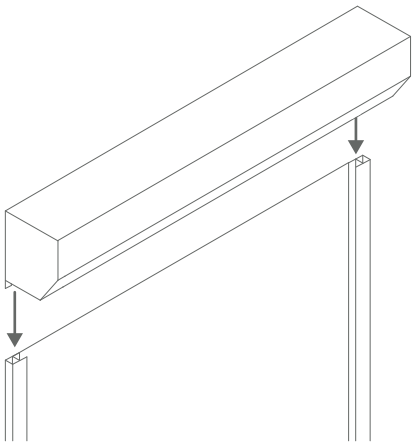

10. Rapprocher la porte de la structure

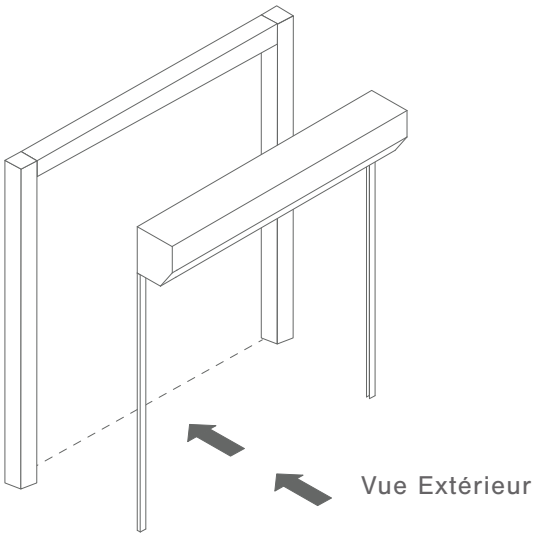

11. Visser les guides avec VIS 3.9x38 autoperceuse

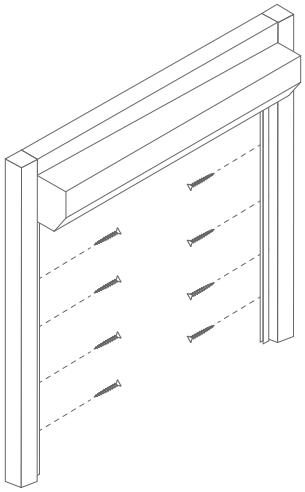

12. Retirez le couvercle et vissez le coffre sur la barre supérieure avec les VIS 3.9x38 autoperceuses

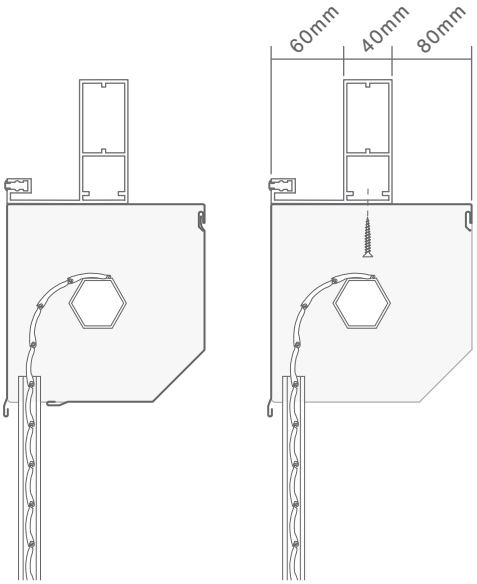

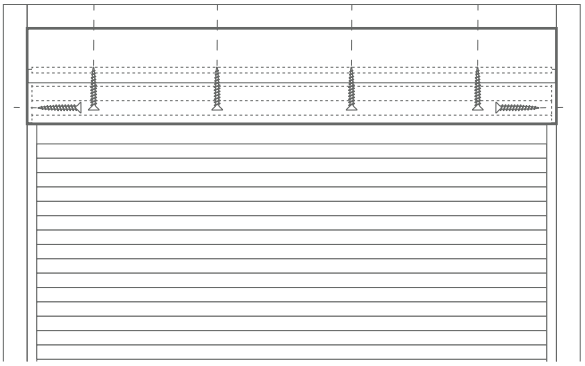

13.

Établir la connexion telle que représentée sur la figure
Supprimez la connexion entre "COM" et "STOP". (Si vous ne voulez pas des photocellules, quittez la connexion et passez à l'étape **20**)

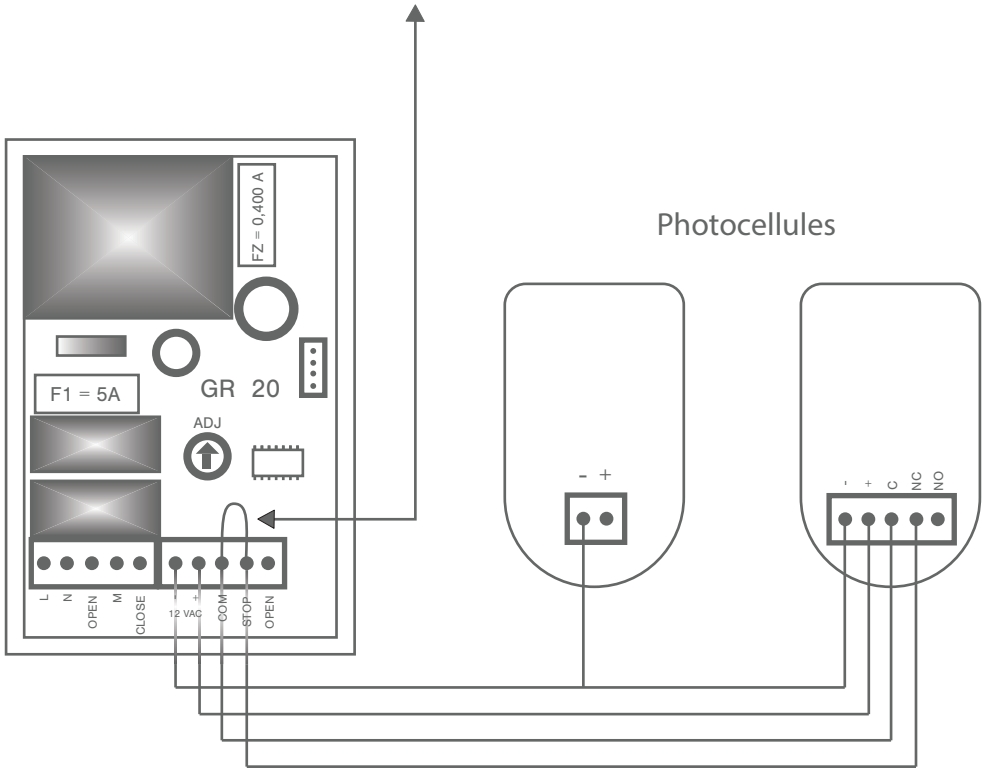

14.

Programmation de la télécommande

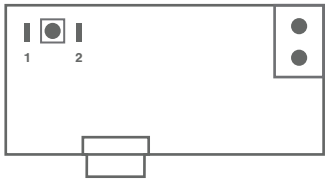

1- Appuyez sur le bouton P1 jusqu'á ce que le récepteur s'allume, relâchez le bouton

2- Appuyez sur le bouton de férmetteur pour LED du récepteur commence á clignoter, relâchez le bouton.

3- Le récepteur est programmé.

15.

Programmation des fins de course (si la porte n'est pas dans la position souhaitée)

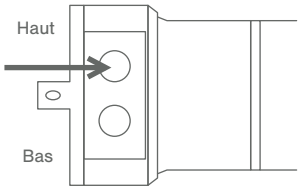

1. Tournez la vis "haut" pour régler la position de la limite d'ouverture.

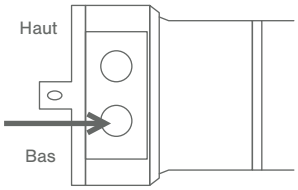

2. Tournez la vis "bas" pour régler la position de la limite de fermeture.

16. Enfin, répétez toutes les étapes à partir du 8 jusqu'à ce que votre carport soit complet.

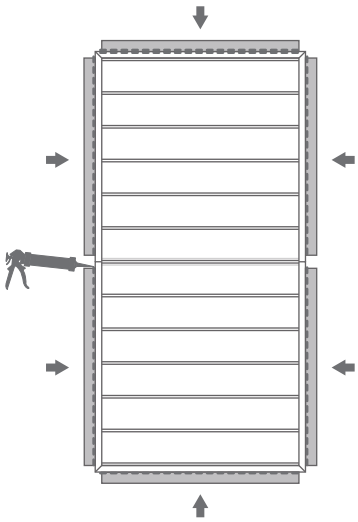
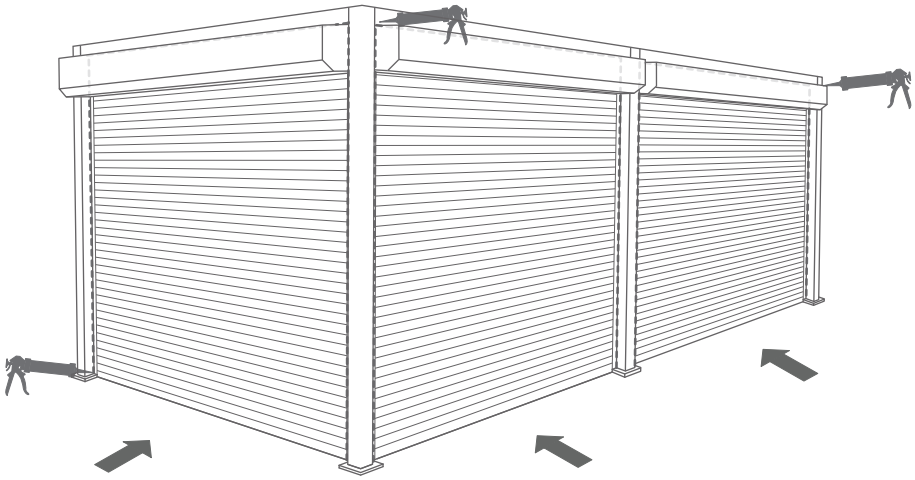
Vue de dessus