NOTICE DE MONTAGE PORTE SECTIONNELLE 40MM EXCLUSIVE KIT

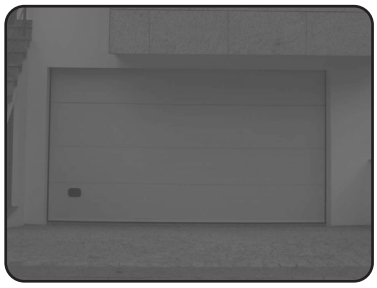

Ces instructions de montage ont été élaborées pour un usage professionnel

- Pour donner de la force, pour ajuster les ressorts, utiliser toujours une barre en acier solide et de bonne qualité, avec un diamètre en accord avec les trous de tension des ressorts. L'utilisation d'une autre matière peut provoquer des lésions graves, insérer la barre d'acier totalement dans son logement de tension, ne jamais relâcher la tension des ressorts jusqu'au serrage des boulons.
- Prévoir un escabot bien solide et stable pour se stabiliser près de l'axe des ressorts qui permettra de faire les efforts voulus et corrects.

Nous certifions les fixations des supports de l'axe au mur. Une fixation défaillante peut provoquer le désemboitement des ressorts violemment du mur, provoquant des lésions physiques/ou matérielles.

- Les ressorts de torsion peuvent être dangereux.
- Ne pas monter les ressorts sans les outils adéquats, réaliser le montage correctement par un professionnel. Suivre ces instructions avec attention.

- Vérifier que toutes les fixations sont correctement vissées, des vis mal vissées peuvent provoquer des lésions graves.

- Ne jamais mettre la main ou le doigt dans l'articulation des panneaux, guide latéral, ressort, aussi bien que dans la parties du fonctionnement de la porte quand elle est en mouvement, risque de lésion ou blessure.

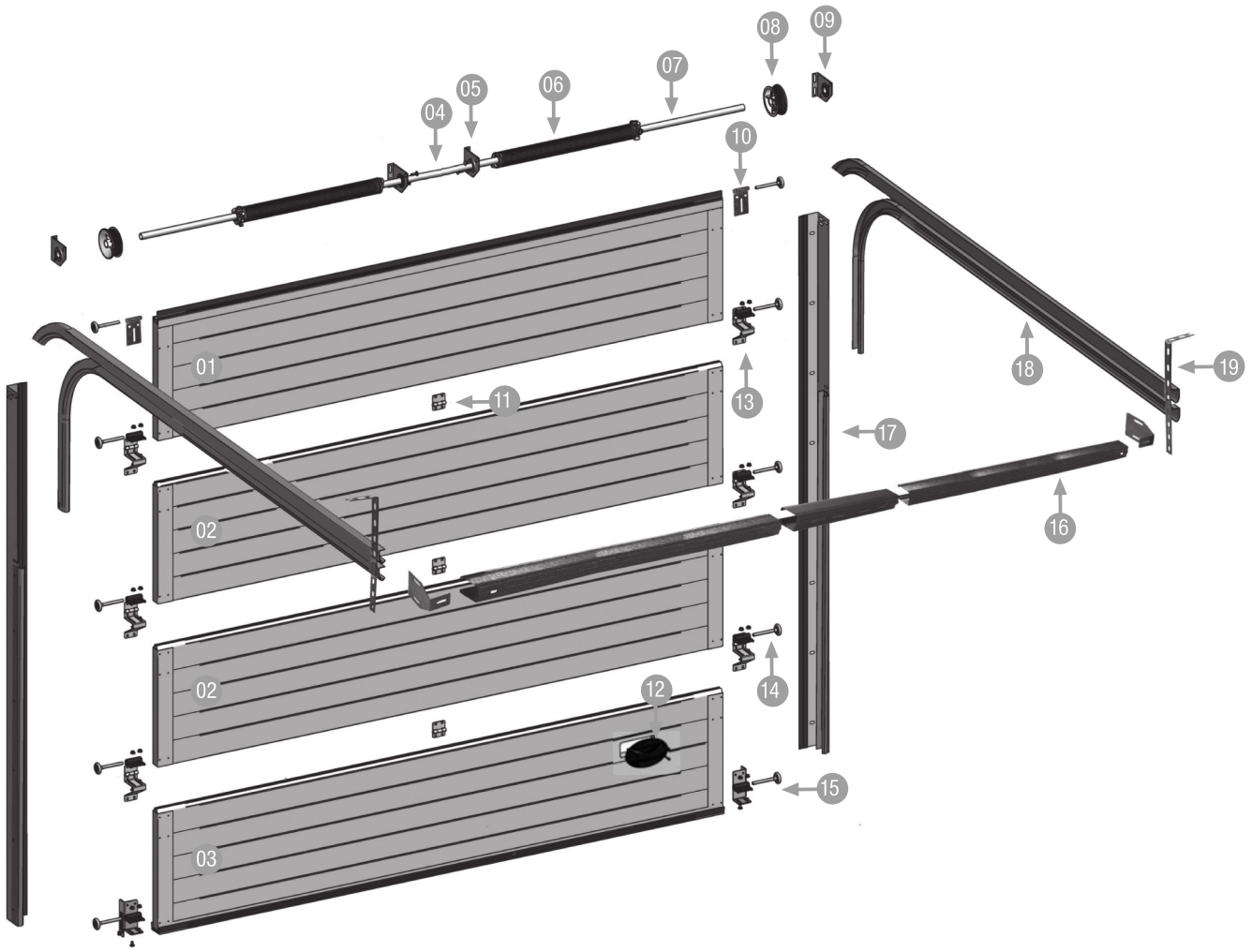

Schéma de montage

01 - Panneau supérieur
02 - Panneau intermédiaire
03 - Panneau inférieur
04 - Accouplements d'arbre
05 - Support du ressort (si nécessaire)
06 - Ressorts
07 - Axe des ressorts
08 - Poulie
09 - Support de l'axe
10 - Support haut
11 - Charnière centrale
12 - Poignée
13 - Charnière latérale
14 - Roulette/galet
15 - Support inférieur
16 - Barre d'écartement
17 - Cornière
18 - Courbe
19 - Équerre

Accessoires Nécessaires

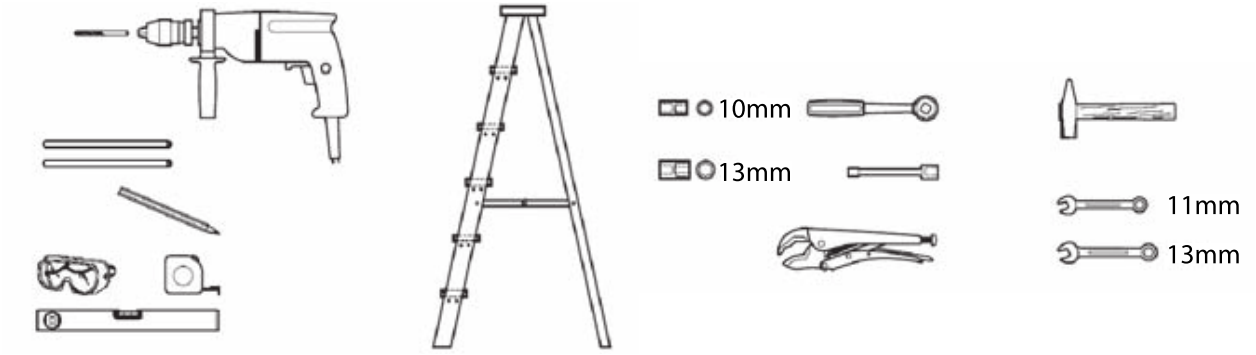

1 - Confirmation des dimensions de la porte

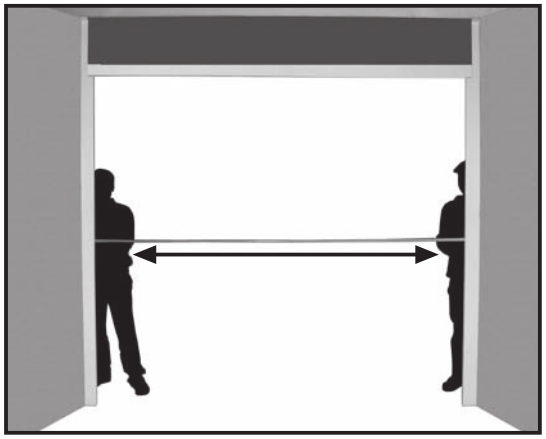

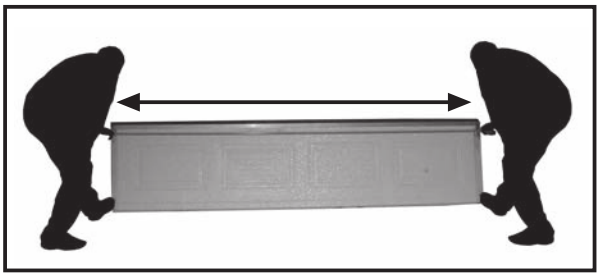

Dimensions du panneau = largeur du trou + 30 mm

2 - Assemblage de la barre d'écartement

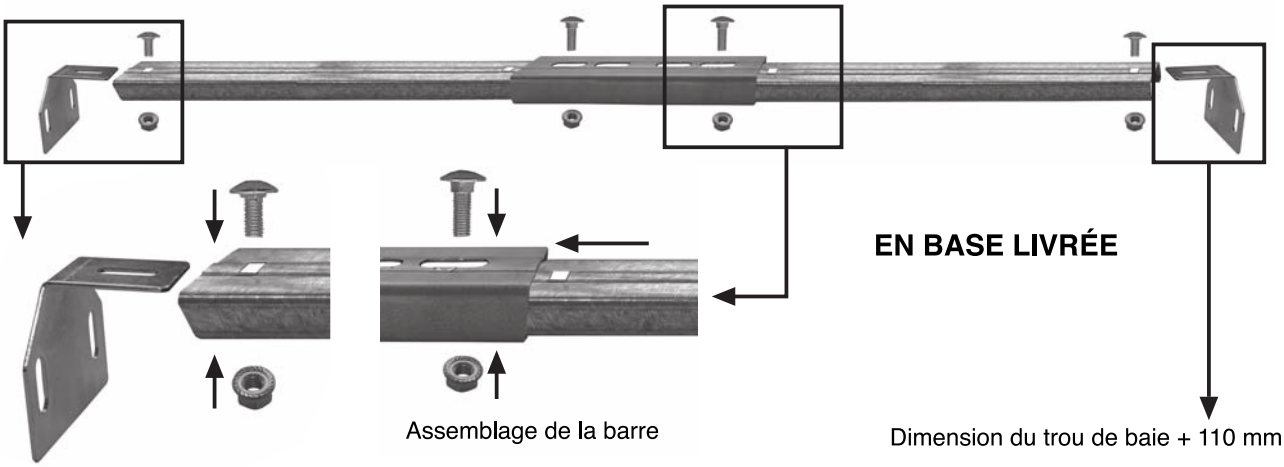

3 - Pose du rail vertical

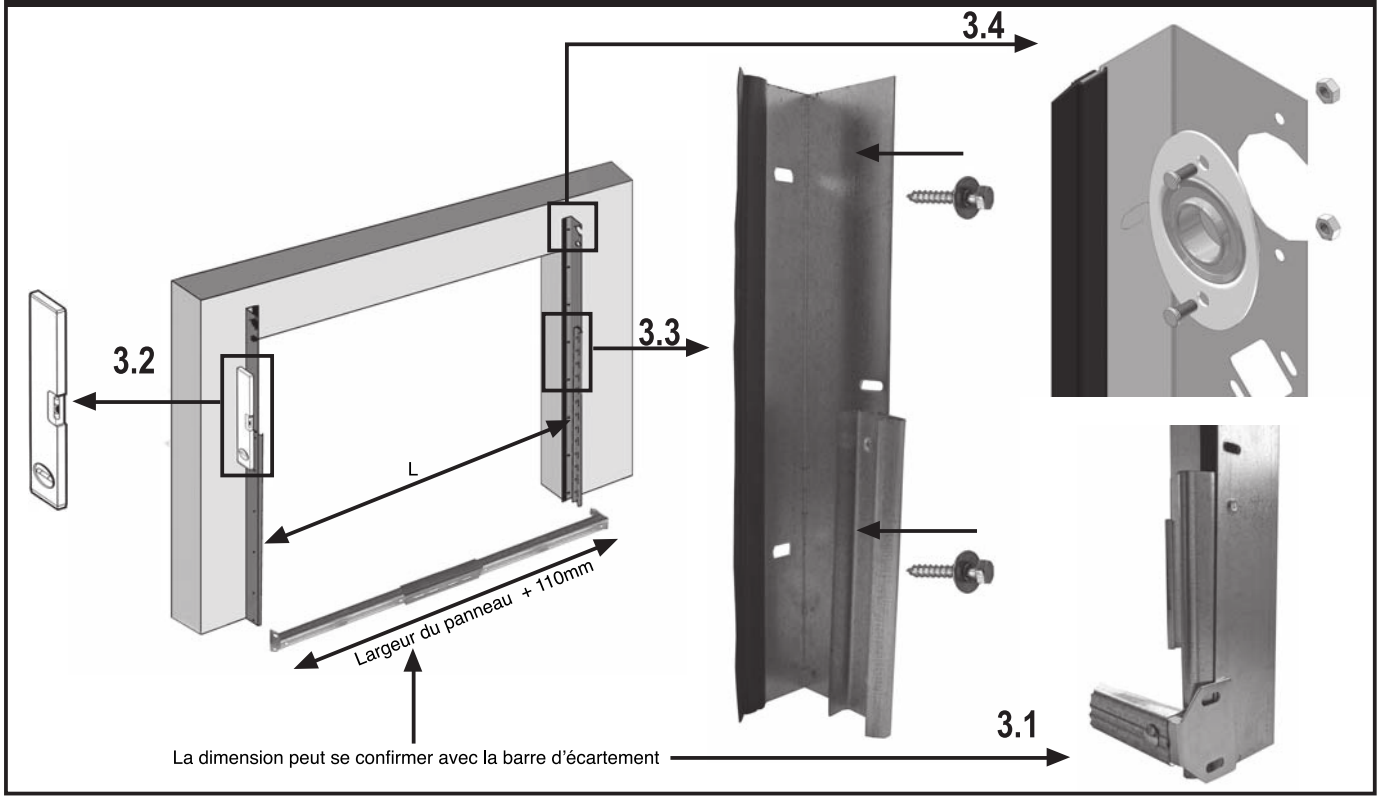

4 - Montage et fixation de l'axe

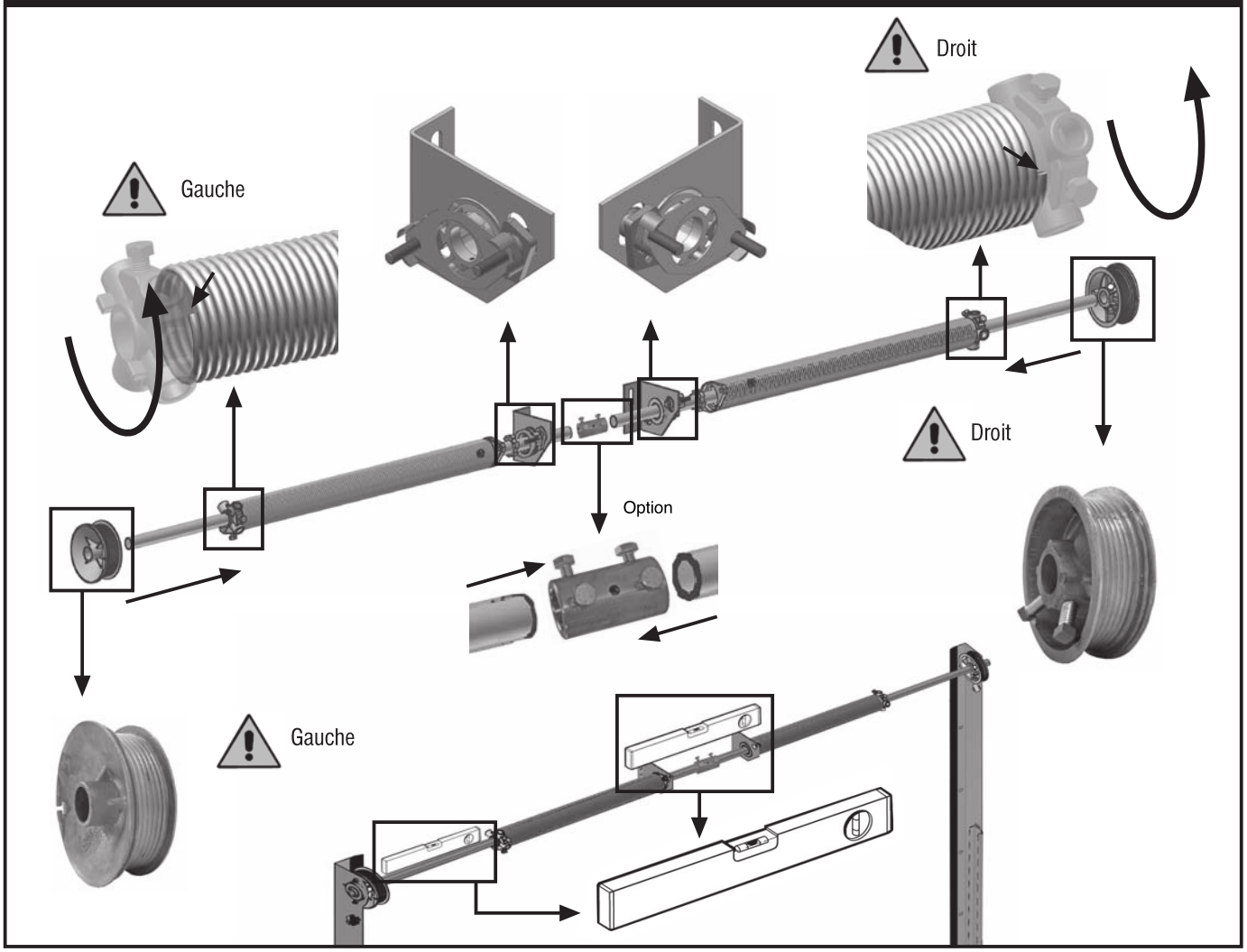

5 - Pose du rail horizontal

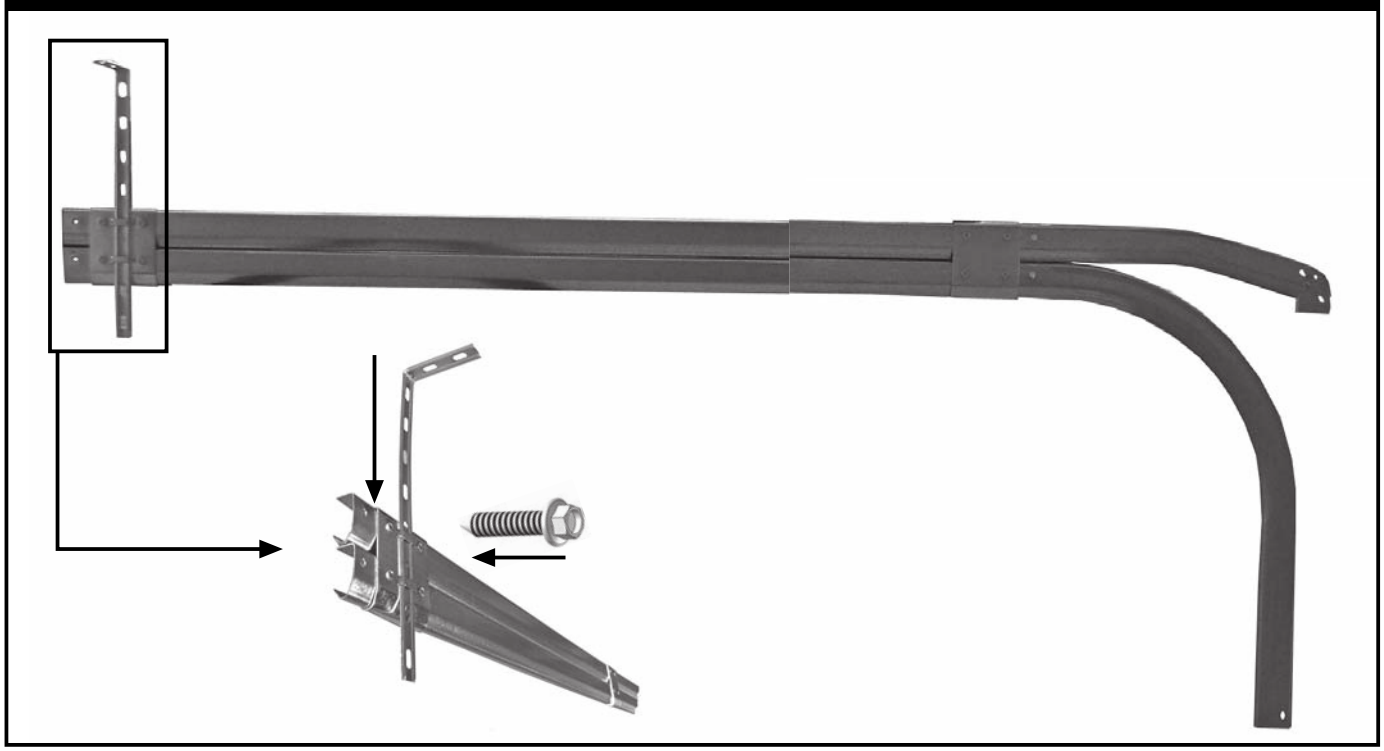

6 - Coté courbe

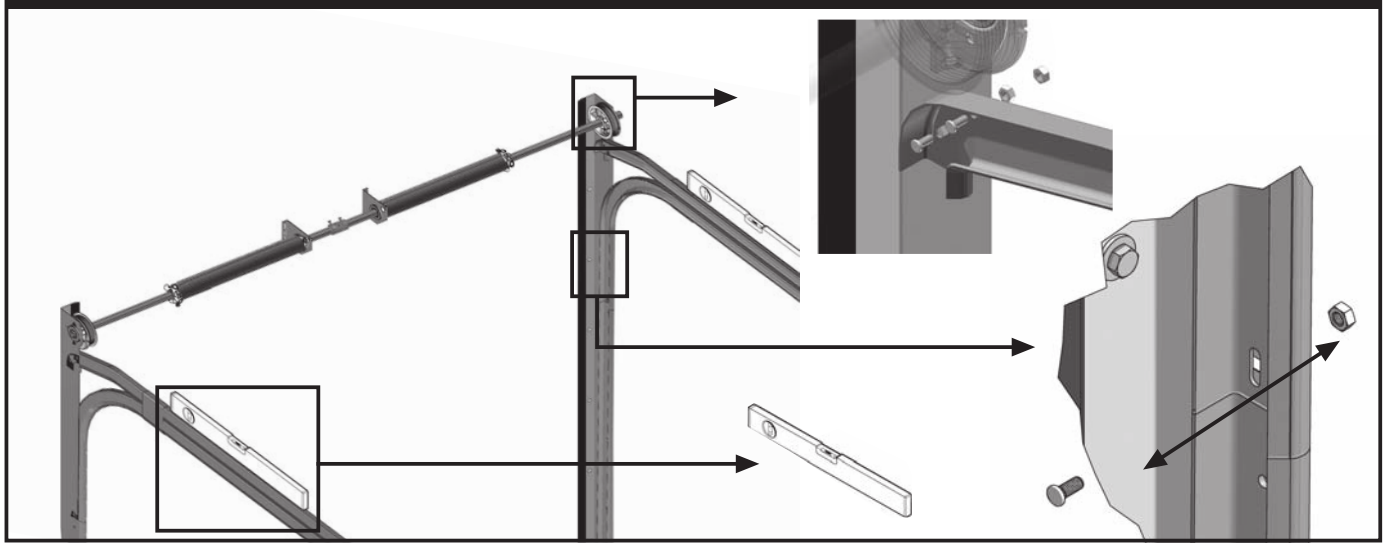

7 - Préparation des panneaux

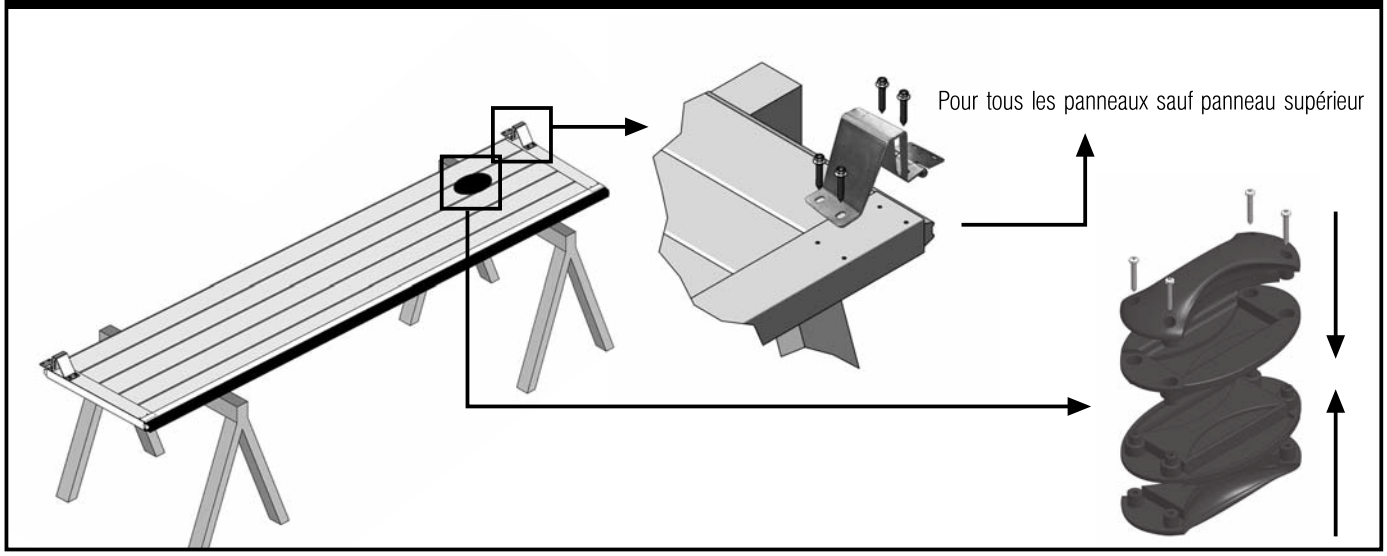

8 - Installation du panneau inférieur

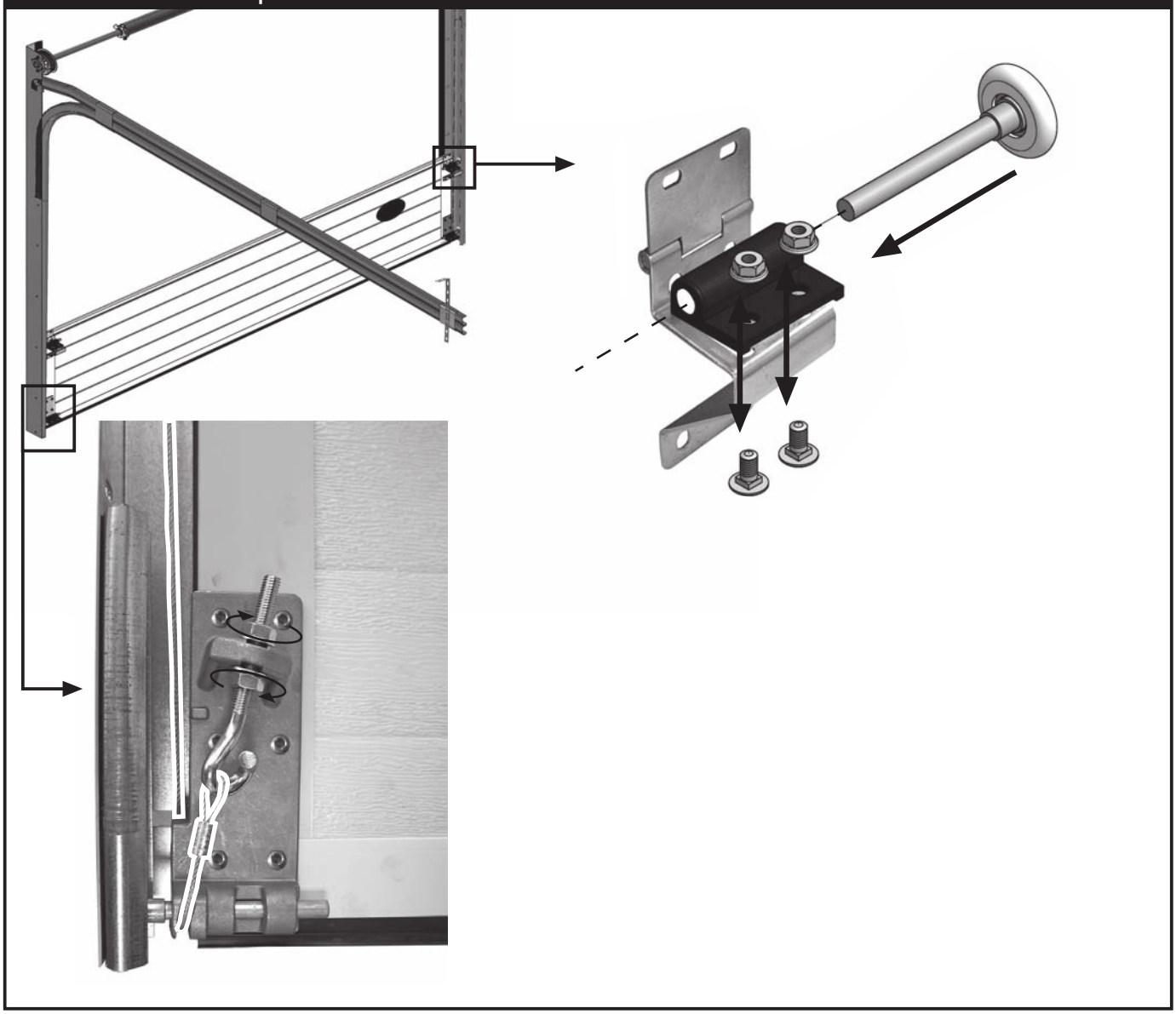

9 - Installation des panneaux intermédiaires

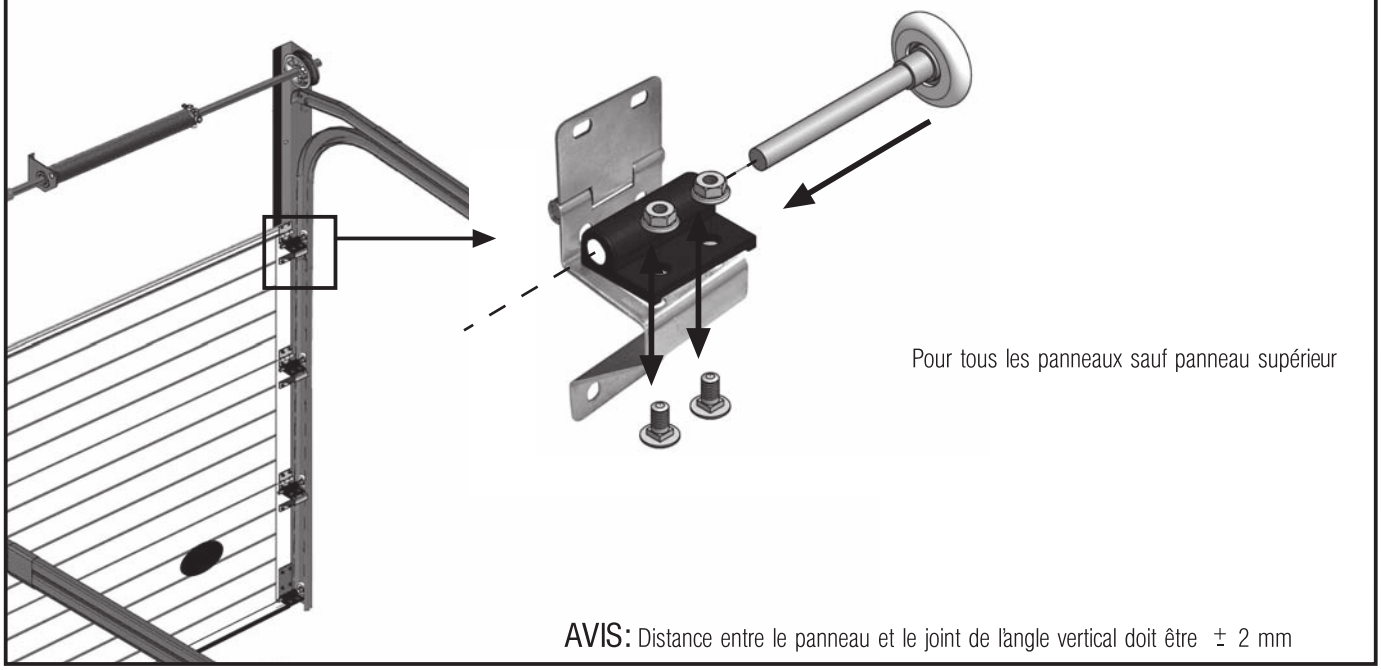

AVIS: Distance entre le panneau et le joint de l'angle vertical doit être ± 2 mm

10 - Installation du panneau supérieur

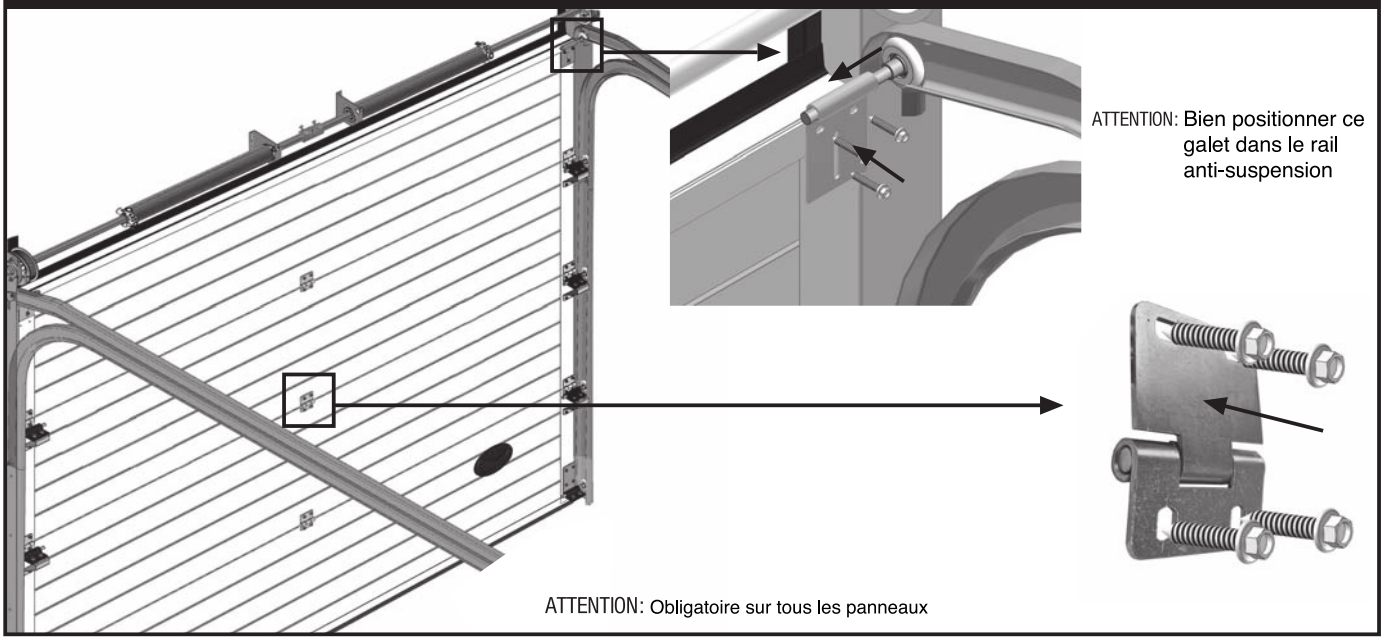

11 - Fixation du câble sur la poulie

11.1 - Écraser la bague en aluminium

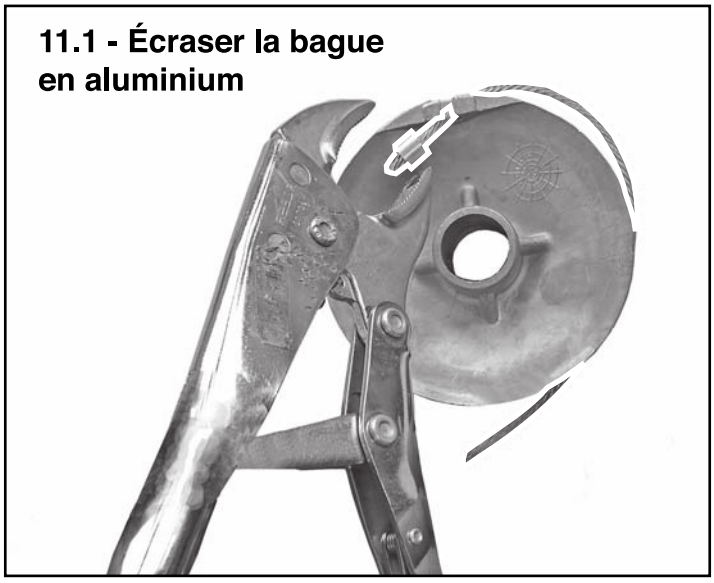

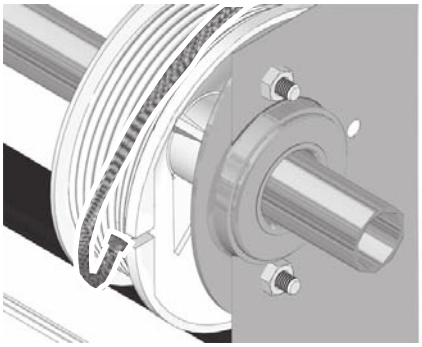

11.2 - Mettre le câble dans l'ergot

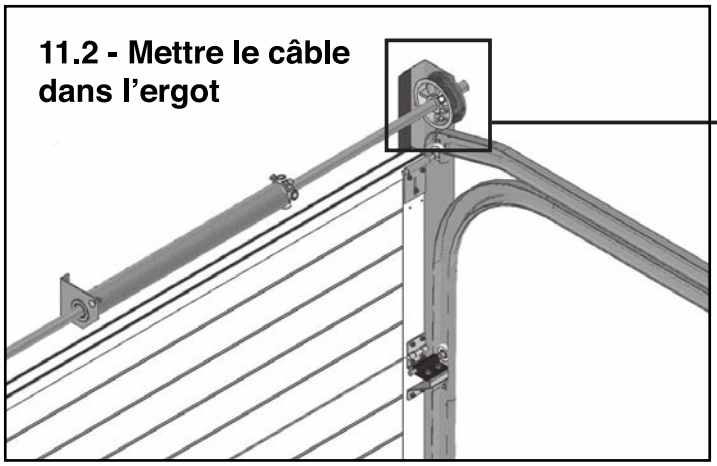

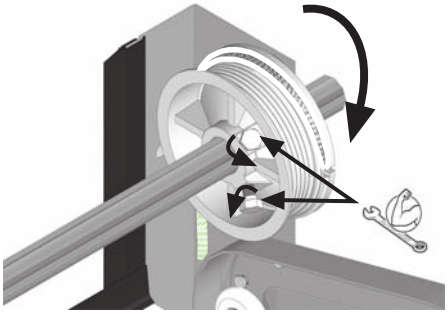

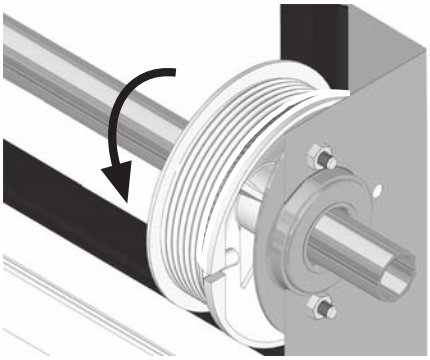

Faire tourner la poulie jusqu'à ce que le câble soit tendu et visser la poulie sur l'axe

12 - Tension des ressorts

Quand vous aurez fini de tendre les ressorts, serrer les vis sans relâcher la tension avec les barres

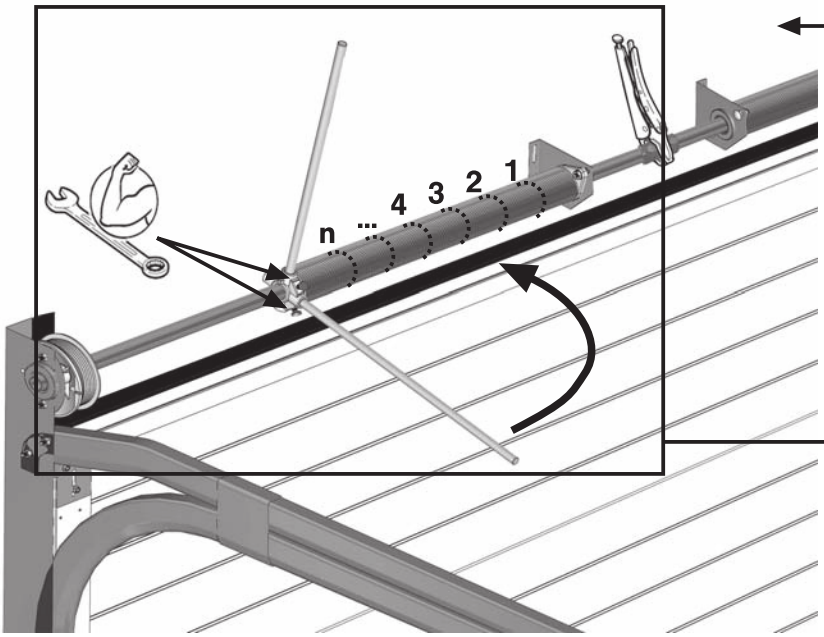

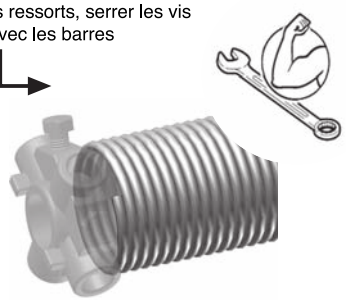

2006 I EN 13241-1:2003+A1:2011

Porte de manoeuvre manuel/automatique
Resistance à la charge du vent: CLASSE 3

Nº de série: _____

Nº tours du ressort: **n**

CE

Reg. 305/2011:Directivas 2006/42/CE:2004/108/CE

AVIS: Retirer la barre en acier seulement après avoir bloqué l'ensemble "ressort" sur son axe à l'aide des vis à tête carrée.

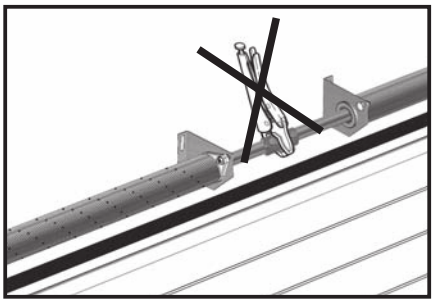

n = nombre de tours des ressorts

13 - Pose de l'étiquette obligatoire

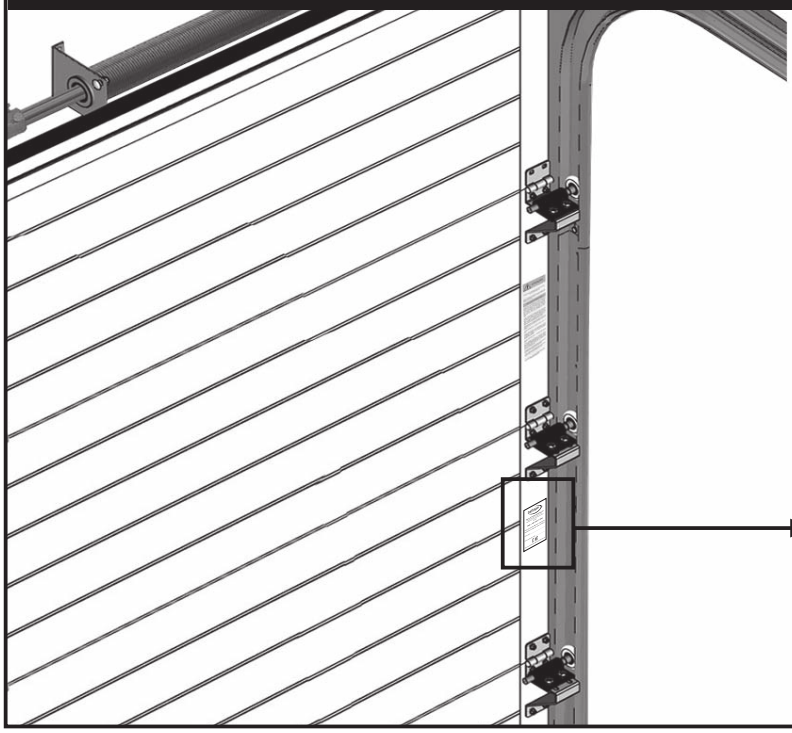

2006 I EN 13241-1:2003+A1:2011

Porte de manoeuvre manuel/automatique
Resistance à la charge du vent: CLASSE 3

Nº de série: _____

Nº tours du ressort: **n**

CE

Reg. 305/2011:Directivas 2006/42/CE:2004/108/CE

NORMES DE RÉFÉRENCE

Pro-line Effiency déclare que les produits (porte sectionnelle résidentielle/ industrielle manuelle préparées pour être motorisées) sont en conformité avec les directives et normes européennes.

Identification des Produits:
Porte motorisée

89/106/CE - Directiva Produtos de Construção;
73/23/CEE - Directiva Baixa Tensão;
1999/5/CE - Directiva R&TTE;
89/336/CEE - Directiva EMC;
98/37/CE - Directiva Máquinas;
EN 13241-1:2003 - Industrial, commercial and garage doors and gates – Product standard
Part 1: Products without fire resistance or smoke control characteristics;
EN 12433-1 - Portes industrielles, commerciales et de garage – Terminologie
Partie 1: Types de fermetures et portails;
EN 12433-2 - Portes industrielles, commerciales et de garage – Terminologie
Partie 2: Constituants des fermetures et portails;
EN 12604 - Industrial, commercial and garage doors and gates – Mechanical aspects – Requirements;
EN 12605 - Industrial, commercial and garage doors and gates – Mechanical aspects – Test Methods;
EN 12635 - Industrial, commercial and garage doors and gates – Installation and use;
EN 12453 - Industrial, commercial and garage doors and gates – Safety in use of power operated doors – Requirements;
EN 12445 - Industrial, commercial and garage doors and gates – Safety in use of power operated doors – Test methods;
EN 12978 - Industrial, commercial and garage doors and gates – Safety devices for power operated doors and gates – Requirements and test methods;
EN 60204-1:1997 - Safety of machinery - Electrical equipment of industrial machines.
Part 1: General requirements:
EN 60335 -1:2002 - Household an similar electrical appliances –safety – Part 1 : General requirements;
EN 61000-6-2:1999 / IEC 61000-6-2:1999 - Electromagnetic compatibility (EMC), Part 6-2: Generic standards – Immunity for industrial environments.
EN 50081-2 - Generic emission standard – Industrial environment;
EN 50082-2 - Generic immunity standard – Industrial environment;
EN 300 220-1 - Electromagnetic compatibility and
Radio spectrum Matters (ERM);
Short Range Devices (SRD);
Radio equipment to be used in the 25 MHz to 1 000 MHz
requency range with power levels ranging up to 500 mW;
Part 1: Technical characteristics and test methods;
EN 300 220-2 - Electromagnetic compatibility
and Radio spectrum Matters (ERM);
Short Range Devices (SRD);
Radio equipment to be used in the 25 MHz to 1 000 MHz
frequency range with power levels ranging up to 500 mW;
Part 2: Harmonized EN covering essential requirements
under article 3.2 of the R&TTE Directive;
EN 300 220-3 - Electromagnetic compatibility and
Radio spectrum Matters (ERM);
Short Range Devices (SRD);
Radio equipment to be used in the 25 MHz to 1 000 MHz
frequency range with power levels ranging up to 500 mW;
Part 3: Harmonized EN covering essential requirements
under article 3.2 of the R&TTE Directive.

Identification des Produits:

89/106/CE - Directiva Produtos de Construção;
EN 13241-1:2003 - Industrial, commercial and garage doors and gates – Product standard
Part 1: Products without fire resistance or smoke control characteristics;
EN 12433-1 - Portes industrielles, commerciales et de garage – Terminologie
Partie 1: Types de fermetures et portails;
EN 12433-2 - Portes industrielles, commerciales et de garage – Terminologie
Partie 2: Constituants des fermetures et portails;
EN 12604 - Industrial, commercial and garage doors and gates – Mechanical aspects – Requirements;
EN 12605 - Industrial, commercial and garage doors and gates – Mechanical aspects – Test Methods;
EN 12635 - Industrial, commercial and garage doors and gates – Installation and use.

Maintenance

Porte

1)Panneau: pour laver la porte, utiliser le même produit que pour laver la voiture, évitant d'utiliser des matériaux abrasifs ou produits de corrosions.

2) Joints: tous les 2 mois lubrifier les joints avec de l'huile silicone, ne jamais utiliser des huiles à base de pétrole (risque de retirer l'élasticité au joint). Plus le joint est élastique, meilleure est l'isolation.

3) Lubrification des parties métalliques: (rail articulation ressort etc ...) avec une huile multi fonctions, en faisant attention ne pas lubrifier les roulements, ceux-ci doivent travailler à sec.

4) Inspection visuelle: chaque mois inspecter visuellement la porte, regarder si les pièces sont usées ou cassées. Vérifier si la porte est bien ajustée et équilibrée.

PORTE AVEC AUTOMATISME

1) Les mêmes recommandations que ci-dessus.

2) Vérifier le manuel du fabriquant de l'automatisme pour la manutention.

3) Vérifier l'anti-écrasement: tous les mois poser au sol une pièce rigide de 50mm au milieu de la porte appuyer sur le bouton ou télécommande pour fermer et vérifier si la porte s'ouvre après être en contact avec l'obstacle.

4) Vérifier mensuellement si les dispositifs de sécurité sont en bon fonctionnement.

Stockage avant pose: stocker le produit verticalement à abri des intempéries dans un local aéré et sec. Pour bénéficier de la garantie, le produit doit être posé dans les règles de l'art (DTU). Il est important d'entretenir une lubrification sur les parties mobiles. Ne pas appliquer de produit abrasif sur le thermolaquage, nettoyer avec de l'eau savonneuse.